CHINA RAILWAY DESIGN CORPORATION
КОСТЕ РАЦИНА 16б, 11000 БЕОГРАД
САОБРАЋАЈНИ ИНСТИТУТ ЦИП д.о.о.
11000 БЕОГРАД, НЕМАЊИНА 6/IV
тел: 011/3618-134, факс: 011/3618-324,
web site: www.sicip.co.rs

4/1.1.2.1 НАСЛОВНА СТРАНА

4/1.1.2 КОНТАКТНА МРЕЖА - ОТВОРЕНА ПРУГА НОВИ САД - РУМЕНКА

Инвеститор:	„Инфраструктура Железнице Србије“ а.д. Немањина 6/4, Београд
Наручилац:	Конзорцијум фирми: China Railway International Corporation Ltd. China Communication Construction Company Ltd. (CCCC)
Објекат:	Пруга Београд – Суботица - државна граница (Келебија), **ДЕОНИЦА ПРУГЕ НОВИ САД - СУБОТИЦА - ДРЖАВНА ГРАНИЦА (КЕЛЕБИЈА),** у Новом Саду, Кисачу, Степановићеву, Змајеву, Врбасу, Ловћенцу, Малом Иђошу, Бачкој Тополи, Жеднику, Наумовићеву и Суботици, К.О. Нови Сад I, К.О. Нови Сад IV, К.О. Кисач, К.О. Руменка, К.О. Степановићево, К.О. Ченеј, К.О. Бачко Добро Поље, К.О. Врбас, К.О. Врбас - град, К.О. Змајево, К.О. Куцура, К.О. Ловћенац, К.О. Мали Иђош, К.О. Фекетић, К.О. Бачка Топола, К.О. Бачка Топола - Град, К.О. Мали Београд, К.О. Биково, К.О. Доњи Град, К.О. Жедник, К.О. Нови Град, К.О. Палић, К.О. Стари Град, на катастарским парцелама према списку приложеном у Главној свесци
Врста техничке документације:	**ПГД-** Пројекат за грађевинску дозволу
Назив и ознака дела пројекта:	**4/1.1.2 КОНТАКТНА МРЕЖА – ОТВОРЕНА ПРУГА НОВИ САД - РУМЕНКА**
За грађење / извођење радова:	нова градња
Пројектант:	China Railway Design Corporation Serbia Ogranak Beograd Косте Рацина 16б 11000 Београд, Србија
Одговорно лице пројектанта:	Генерални директор: 耿欣 (Генг Ксин)
Потпис:	XIN GENG Digitally signed by XIN GENG Date: 2021.08.04 14:47:31 +02'00'
Одговорни пројектант:	МИЛАН В. МУЖДАЛО, дипл.инж.ел. Лиценца број: 351 G09508
Потпис:	Milan Muždalo Digitally signed by Milan Muždalo Date: 2021.08.04 11:06:29 +02'00'
Број дела пројекта:	2020-001-ЕЛЕ-4/1.1.2
Место и датум:	Београд, Април 2021

CeS.TRA

ТЕХНИЧКА КОНТРОЛА ПРОЈЕКТА ЗА ГРАЂЕВИНСКУ ДОЗВОЛУ

4/1.1.2 КОНТАКТНА МРЕЖА - ОТВОРЕНА ПРУГА НОВИ САД - РУМЕНКА

Објекта: Пруга Београд - Суботица - државна граница (Келебија), **ДЕОНИЦА ПРУГЕ НОВИ САД - СУБОТИЦА - ДРЖАВНА ГРАНИЦА (КЕЛЕБИЈА)**, у Новом Саду, Кисачу, Степановићеву, Змајеву, Врбасу, Ловћенцу, Малом Иђошу, Бачкој Тополи, Жеднику, Наумовићеву и Суботици, К.О. Нови Сад I, К.О. Нови Сад IV, К.О. Кисач, К.О. Руменка, К.О. Степановићево, К.О. Ченеј, К.О. Бачко Добро Поље, К.О. Врбас, К.О. Врбас - град, К.О. Змајево, К.О. Куцура, К.О. Ловћенац, К.О. Мали Иђош, К.О. Фекетић, К.О. Бачка Топола, К.О. Бачка Топола - Град, К.О. Мали Београд, К.О. Биково, К.О. Доњи Град, К.О. Жедник, К.О. Нови Град, К.О. Палић, К.О. Стари Град, на катастарским парцелама према списку приложеном у Главној свесци, на основу Закона о планирању и изградњи („Службени гласник РС” бр. 72/09, 81/09 – исправка, 64/10 – одлука УС, 24/11, 121/12, 42/13 – одлука УС, 50/13 – одлука УС, 98/13 – одлука УС, 132/14, 145/14, 83/18, 31/19, 37/19 - др. Закон, 9/20 и 52/21) и одредби Правилника о садржини, начину и поступку израде и начину вршења контроле техничке документације према класи и намени објеката (“Службени гласник РС”, бр. 73/2019), извршена је техничка контрола предметне документације, од стране предузећа CESTRA d.o.o. Београд.

ПРОЈЕКАТ СЕ ПРИХВАТА

Вршилац техничке контроле: CESTRA d.o.o,
Макензијева 57, Београд

Број лиценце: 351-02-03374/2020-09 од 18.03.2021.

Одговорно лице/Заступник: Директор:
Драган Милић, дипл.грађ.инж.

Потпис:

Вршилац техничке контроле: Небојша Стојановић, дипл.инж.ел.
Број лиценце: 350 D247 06

Потпис:

Број техничке документације: A10312-61/21

Место и датум: Београд, 2021.

4/1.1.2.2 САДРЖАЈ ПРОЈЕКТА
КОНТАКТНА МРЕЖА -ОТВОРЕНА ПРУГА НОВИ САД - РУМЕНКА

4/1.1.2.1	Насловна страна	
4/1.1.2.2	Садржај	
4/1.1.2.3	Решење о одређивању одговорног пројектанта	
4/1.1.2.4	Изјава одговорног пројектанта	
4/1.1.2.5	Текстуална документација	
4/1.1.2.5.1	Технички опис	
4/1.1.2.6	Нумеричка документација	
	1. Предмер и предрачун радова	
	2. Стубна листа	
	3. Списак уземљења	
	4. Спецификација стубова и темеља,темеља, анкера и петљи сидара	
	5. Спецификација портала и темеља,темеља, анкера и петљи сидара	
	6. Спецификација проводника	
4/1.1.2.7	Графичка документација	
	1. Дијаграм напајања и секционисања	-
	2. Ситуациони план КМ - постојеће стање	1:1000
	3. Ситуациони план КМ - ново стање	1:1000
	4. Пресеци крутих портала контактне мреже	-
	4.1 Пресек крутог портала бр. 123-125	-
	4.2 Пресек крутог портала бр. 128-129	-
	4.3 Пресек крутог портала бр. 131-132	-
	4.4 Пресек крутог портала бр. 134-135	-
	4.5 Пресек крутог портала бр. 140-131	-
	4.6 Пресек крутог портала бр. 143-144	-
	4.7 Пресек крутог портала бр. 146-147	
	4.8 Пресек крутог портала бр. 149-150	
	4.9 Пресек крутог портала бр. 152-153	
	4.10 Пресек крутог портала бр. 155-156	

	4.11 Пресек крутог портала бр. 158-159	
	4.12 Пресек крутог портала бр. 164-164-1	
	4.13 Пресек крутог портала бр. 168-169	
	4.14 Пресек крутог портала бр. 170-171	
	4.15 Пресек крутог портала бр. 174-175	
	4.16 Пресек крутог портала бр. 180-181	
	4.17 Пресек крутог портала бр. 183-184	
	4.18 Пресек крутог портала бр. 185-186	
	4.19 Пресек крутог портала бр. 192-193	
	4.20 Пресек крутог портала бр. 196-197	
	4.21 Пресек крутог портала бр. 200-201	
	4.22 Пресек крутог портала бр. 278-279	
	4.23 Пресек крутог портала бр. 282-283	
	4.24 Пресек крутог портала бр. 284-285	
	4.25 Пресек крутог портала бр. 286-287	
	5. Монтажа КМ испод галерије	
	6. Монтажа КМ испод конструкције моста	

4/1-1.2.3 РЕШЕЊЕ О ОДРЕЂИВАЊУ ОДГОВОРНОГ ПРОЈЕКТАНТА

На основу члана 128, Закона о планирању и изградњи ("Службени гласник РС", бр. 72/09, 81/09-исправка, 64/10- одлука УС, 24/11, 121/12, 42/13-одлука УС, 50/13-одлука УС, 98/13-одлука УС, 132/14, 145/14, 83/2018, 31/2019, 37/2019 - др.закон и 9/2020) и одредби Правилника о садржини, начину и поступку израде и начину вршења контроле техничке документације према класи и намени објеката ("Службени гласник РС", бр. 73/2019) као:

О Д Г О В О Р Н И П Р О Ј Е К Т А Н Т

за израду **4/1.1.2 КОНТАКТНА МРЕЖА – ОТВОРЕНА ПРУГА НОВИ САД - РУМЕНКА** који је део ПГД - Пројекта за грађевинску дозволу за изградњу пруге Београд - Суботица државна граница (Келебија), деоница пруге Нови Сад - Суботица - државна граница (Келебија), у Новом Саду, Кисачу, Степановићеву, Змајеву, Врбасу, Ловћенцу, Малом Иђошу, Бачкој Тополи, Жеднику, Наумовићеву и Суботици, К.О. Нови Сад I, К.О. Нови Сад IV, К.О. Кисач,, К.О. Руменка, К.О. Степановићево, К.О. Ченеј, К.О. Бачко Добро Поље, К.О. Врбас- АТАР, К.О. Врбас - град, К.О. Змајево, К.О. Куцура, К.О. Ловћенац, К.О. Мали Иђош, К.О. Фекетић, К.О. Бачка Топола, К.О. Бачка Топола - Град, К.О. Мали Београд, К.О. Биково, К.О. Доњи Град, К.О. Жедник, К.О. Нови Град, К.О. Палић, К.О. Стари Град, одређује се:

МИЛАН В. МУЖДАЛО, дипл.инж.ел. _____ 351 G09508

Пројектант:	CHINA RAILWAY DESIGN CORPORATION SERBIA OGRANAK BEOGRAD, Косте Рацина 16б
Одговорно лице/заступник:	Генерални директор: Генг Ксин, дипл.инж.
	Потпис:
Број техничке документације:	2020-001-ЕЛЕ-4/1.1.2
Место и датум:	Београд, Април 2021.

4/1.1.2.4 ИЗЈАВА ОДГОВОРНОГ ПРОЈЕКТАНТА

Одговорни пројектант пројекта **4/1.1.2 КОНТАКТНА МРЕЖА – ОТВОРЕНА ПРУГА НОВИ САД - РУМЕНКА**, који је део ПГД - Пројекта за грађевинску дозволу за изградњу пруге Београд - Суботица државна граница (Келебија), деоница пруге Нови Сад - Суботица - државна граница (Келебија), у Новом Саду, Кисачу, Степановићеву, Змајеву, Врбасу, Ловћенцу, Малом Иђошу, Бачкој Тополи, Жеднику, Наумовићеву и Суботици, К.О. Нови Сад I, К.О. Нови Сад IV, К.О. Кисач,, К.О. Руменка, К.О. Степановићево, К.О. Ченеј, К.О. Бачко Добро Поље, К.О. Врбас- АТАР, К.О. Врбас - град, К.О. Змајево, К.О. Куцура, К.О. Ловћенац, К.О. Мали Иђош, К.О. Фекетић, К.О. Бачка Топола, К.О. Бачка Топола - Град, К.О. Мали Београд, К.О. Биково, К.О. Доњи Град, К.О. Жедник, К.О. Нови Град, К.О. Палић, К.О. Стари Град:

МИЛАН В. МУЖДАЛО, дипл.инж.ел.

И З Ј А В Љ У Ј Е М

1. да је пројекат у свему у складу са издатим Локацијским условима:
-Бр.:ROP-MSGI-28188-LOCH-4/2020, Заводни број: 350-02-00031/2020-14 од 06.04.2020,
-Бр.:ROP-MSGI-7141-LOC-1/2020, Заводни број: 350-02-00109/2020-14 од 08.05.2020,
-Бр.:ROP-MSGI-931-LOCA-3/2020, Заводни број: 350-02-00192/2020-14 од 29.05.2020 и
-Бр.: ROP-MSGI-28188-LOCH-4/2020, Заводни број: 350-02-00031/2020-14 од 07.04.2020- Решење о исправци грешке.
издатим у МГСИ;

2. да је пројекат израђен у складу са Законом о планирању и изградњи, прописима, стандардима и нормативима из области изградње објеката и правилима струке;

3. да је пројекат у свему у складу са начинима за обезбеђење испуњења основних захтева за објекат прописаних елаборатима и студијама.

Одговорни пројектант:	МИЛАН В. МУЖДАЛО, дипл.инж.ел.
Број лиценце:	351 G09508
	Потпис:
Број техничке документације:	2020-001-ЕЛЕ-4/1.1.2
Место и датум:	Београд, Април 2021.

4/1-1.2.5 ТЕКСТУАЛНА ДОКУМЕНТАЦИЈА

4/1-1.2.5.1 ТЕХНИЧКИ ОПИС

4/1.1.2.5.1 Технички опис

Потребно је да се у оквиру пројекта модернизације пруге Београд - Суботица - државна граница (Келебија) односно на деоници Нови Сад - Суботица - државна граница (Келебија), изведу радови на железничкој инфраструктури од станице Нови Сад (укључиво) до државне границе са Мађарском.

Ова пруга је електрифицирана са контактном мрежом монофазног система 25kV, 50Hz усвојеном за електрификацију Југословенских железница. Како се исти систем примењује у суседним земљама, повезивање железница Србије са европским железницама је једноставно.

У складу са правилницима за пројектовање и изградњу контактне мреже, железничка пруга је подељена на подпројекте и за сваки од њих је припремљена засебна техничка документација. Подпројекат у овом смислу је станица од изолованог преклопа на улазу (укљ.) до изолованог преклопа на излазу (укљ.) или отвореног дела пруге између изолованих преклопа у станици.

У пројекту контактне мреже, у складу са постојећим стањем, контактна мрежа обухваћена деоницом пруге Нови Сад - Суботица - државна граница (Келебија) издељена је на следеће објекте контактне мреже:

1. Путничка станица Нови Сад
2. Отворена пруга Нови Сад - Руменка
3. Станица Руменка
4. Отворена пруга Руменка - Кисач
5. Станица Кисач
6. Отворена пруга Кисач - Степановићево
7. Станица Степановићево
8. Отворена пруга Степановићево - Змајево
9. Станица Змајево
10. Отворена пруга Змајево – Врбас Нова
11. Станица Врбас Нова
12. Станица Врбас
13. Отворена пруга Врбас Нова - Ловћенац
14. Станица Ловћенац
15. Отворена пруга Ловћенац - Бачка Топола
16. Станица Бачка Топола
17. Отворена пруга Бачка Топола - Жедник
18. Станица Жедник
19. Отворена пруга Жедник - Наумовићево
20. Станица Наумовићево
21. Отворена пруга Наумовићево - Суботица путничка
22. Ранжирна-Путничкастаница Суботица
23. Отворена пруга Суботица путничка - државна граница

Саставни делови пројекта контактне мреже за ПГД - пројекат за грађевинску дозволу су општа документа, технички опис, предмер и предрачун за материјале и радове, дијаграм напајања и секционисања, диспозиција контактне мреже са карактеристичним попречним пресецима, и листе и спецификације контактне мреже.

Основа за развијање Пројекта контактне мреже дата је у књизи Контактна мрежа - Општа решења, у одељку Списак примењених закона, прописа и стандарда.

Горе наведена основа за идејни пројекат контактне мреже допуњена је основом грађевинског пројекта, (диспозиција, подужни профил, попречни профил и грађевинске конструкције), подацима од сигнализације / електронска поставница и информацијама о врстама и обиму саобраћаја и шинских возила добијених из пројекта технологије саобраћаја.

Општи опис карактеристика примењених типова контактне мреже на деоници Нови Сад - Суботица - државна граница (Келебија) дат је у књизи Општа решења контактне мреже, тако да су у оквиру техничког описа сваког појединачног објекта, назначене само његове посебне карактеристике.

2 Специфичности отворене пруге Нови Сад - Руменка

На овој отвореној прузи, планирана је комплетна реконструкција са изградњом два додатна колосека (укупно 4) која ће ићи новом трасом до нове станице Руменка.

План реконструкције контактне мреже подразумева уклањање старих носећих конструкција, демонтажу спојне опреме и изградњу нових носећих конструкција и спојне опреме.

На овој деоници ће се реконструисати прикључак постојеће електровучне подстанице ЕВП „Нови Сад“ на контактну мрежу (km79 + 998 нове стационаже) према новој колосечној ситуацији.

На стационажи km 80+680.77 се налази Распутница Сајлово, где се спајају електрифицирана Ранжирна станица Нови Сад, и неелектрифицирани колосеци до станица Богојево и Римски Шанчеви.

На стационажи km 82+150 (по десном колосеку) планирана је галерија. Контактна мрежа на (тој) локацији ће бити постављена испод галерије на носачима опреме који ће бити постављени хемијским анкерима.

Одговорни пројектант:

МИЛАН В. МУЖДАЛО, дипл.инж.ел.

4/1-1.2.6 НУМЕРИЧКА ДОКУМЕНТАЦИЈА

4/1.1.2.6.1 ПРЕДМЕР И ПРЕДРАЧУН КОНТАКТНЕ МРЕЖЕ
Отворена пруга Нови Сад - Руменка

Бр.	Опис радова	Јед. мере	Quantity А	Јединична цена (дин) Б	Цена (дин) АхБ
04.01.00	**ДЕМОНТАЖА И РЕКОНСТРУКЦИЈА ПОСТОЈЕЋЕ КМ**				
	Демонтажа и одношење опреме и материјала:				
	Возног вода: Ri100 + BzII 65mm2 са вешаљкама и струјним везама.	km.	16.74	240,000.00	4,017,600.00
	Обилазног вода Cu 150 mm2.	km.	1.78	192,000.00	341,760.00
	Прикључних веза 25kV са прикључним стезаљкама, изолаторима и причврсницима.	m'	30	1,500.00	45,000.00
	Аутоматског затезања ВВ	pcs.	23	37,500.00	862,500.00
	Чврстог затезања ВВ	pcs.	3	19,500.00	58,500.00
	Чврсте тачке.	pcs.	10	28,500.00	285,000.00
	Уметнутог изолатора у ВВ	pcs.	35	10,800.00	378,000.00
	Секционог изолатора.	pcs.	1	13,200.00	13,200.00
	Неутралне секције	pcs.	1	18,000.00	18,000.00
	Затезање ОВ.	pcs.	8	13,500.00	108,000.00
	Изолатора ОВ са причврсником.	pcs.	25	4,350.00	108,750.00
	Једноструке конзоле са причврсницима.	pcs.	224	8,400.00	1,881,600.00
	Двоструке конзоле са причврсницима.	pcs.	27	13,200.00	356,400.00
	Растављача са ручним погоном, полужјем и причврсницима.	pcs.	6	18,000.00	108,000.00
	Сидра са причврсником.	pcs.	45	11,700.00	526,500.00
	Носача опреме са причврсником.	pcs.	6	19,500.00	117,000.00
	Носача ОВ са причврсником.	pcs.	25	18,000.00	450,000.00
	Заштитних капија	pcs.	0	7,500.00	0.00
	Сигнала и ознака за ел. вучу.	pcs.	262	2,250.00	589,500.00
	Уземљење носећих конструкција.	pcs.	262	600.00	157,200.00
	Стубова КМ, просечне тежине 250kg	pcs.	250	6,600.00	1,650,000.00
	Крутих портала КМ, просечне тежине 4000kg	ком.	6	360,000.00	2,160,000.00
	темељ	ком.	316	10,200.00	3,223,200.00

TOTAL DISMANTLING AND RECONSTRUCTION OF EXISTING OCS:	**17,455,710.00**

04.02.00	**CIVIL WORKS**				
04.02.01	Обележавање темеља, ископ земље са одвожењем, израда темеља стубова КМ од армираног бетона С25, са уградњом 6 анкера М39Х1360 mm, просечне запремине 1,60 m^3.	pcs.	345	104,400.00	36,018,000.00

04.02.02	Обележавање темеља, ископ земље са одвожењем, и израда темеља сидра од армираног бетона C25, просечне запремине 1,41 m^3, са уградњом петље сидра, чеоне плоче и шипке сидра са причврсником	pcs.	114	66,000.00	7,524,000.00
04.02.03	Обележавање темеља, ископ земље са одвожењем, и израда темеља крутог портала од армираног бетона C25, са уградњом 8 анкера M42 X 1860 mm, просечне запремине 4 m3.	pcs.	52	150,600.00	7,831,200.00
04.02.04	Испорука , постављање и означавање стуба КМ:				
	- по тежини	kg	283156.9	300.00	84,947,076.00
	- по комаду	pcs	345	12,000.00	4,140,000.00
04.02.05	Испорука и постављање крутих портала и специјалних носећих конструкција:				
	- по тежини	kg	89300.13	320.00	28,576,041.60
	- по комаду	pcs	26	36,000.00	936,000.00
04.02.06	Испорука и постављање сигнала за електричну вучу и саобраћајних знакова.	pcs	397	6,750.00	2,679,750.00

TOTAL CIVIL WORKS:	**172,652,067.60**

04.03.00	**ELECTRICAL WORKS**				
04.03.01	Једнострука конзола са причврсницима.				
	а. испорука материјала и опреме	pcs	365	71,550.00	26,115,750.00
	б. израда листи и монтажа	pcs	365	23,850.00	8,705,250.00
04.03.02	Двострука конзола са причврсницима.				
	а. испорука материјала и опреме	pcs	82	153,000.00	12,546,000.00
	б. израда листи и монтажа	pcs	82	51,000.00	4,182,000.00
04.03.03	Чврста тачка на стубовима КМ.				
	а. испорука материјала и опреме	pcs	22	291,960.00	6,423,120.00
	б. монтажа	pcs	22	97,320.00	2,141,040.00
04.03.04	Раздвојено чврсто затезање возног вода				
	а. испорука материјала и опреме	pcs	9	92,340.00	831,060.00
	б. монтажа	pcs	9	30,780.00	277,020.00
04.03.05	Раздвојено аутоматско затезање возног вода.				
	а. испорука материјала и опреме	pcs	51	332,100.00	16,937,100.00
	б. монтажа	pcs	51	110,700.00	5,645,700.00
04.03.06	Затезање обилазног вода.				
	а. испорука материјала и опреме	pcs	32	70,200.00	2,246,400.00
	б. монтажа	pcs	32	23,400.00	748,800.00
04.03.07	Ношење обилазног вода.				
	а. испорука материјала и опреме	pcs	74	21,600.00	1,598,400.00
	б. монтажа	pcs	74	7,200.00	532,800.00
04.03.08	Носач опреме са причврсником.				
	а. испорука материјала и опреме	pcs	40	64,800.00	2,592,000.00
	б. монтажа	pcs	40	21,600.00	864,000.00
04.03.09	Носач обилазног вода са				

	причврсником.				
	а. supply of material and equipment	pcs	74	56,700.00	4,195,800.00
	б. монтажа	pcs	74	18,900.00	1,398,600.00
04.03.10	Возни вод: Ris 100 + BzII 65mm^2, са вешаљкама и струјним везама.				
	а. испорука материјала и опреме	km	27.13	3,780,000.00	102,551,400.00
	б. израда листи и монтажа	km	27.13	1,260,000.00	34,183,800.00
04.03.11	Обилазни вод од ужета AACSR-240				
	а. испорука материјала и опреме	km	3.03	499,950.00	1,514,848.50
	б. монтажа	km	3.03	166,650.00	504,949.50
04.03.12	Секциони изолатор				
	а. испорука материјала и опреме	pcs	5	270,090.00	1,350,450.00
	б. монтажа	pcs	5	90,030.00	450,150.00
04.03.13	Неутрална секција од 2 секциона изолатора				
	а. испорука материјала и опреме	pcs	4	138,600.00	554,400.00
	б. монтажа	pcs	4	46,200.00	184,800.00
04.03.14	Растављач са ручним погоном, полужјем и причврсницима.				
	а. испорука материјала и опреме	pcs	5	470,970.00	2,354,850.00
	б. монтажа	pcs	5	156,990.00	784,950.00
04.03.15	Растављач са моторним погоном, полужјем и причврсницима.				
	а. испорука материјала и опреме	pcs	9	628,560.00	5,657,040.00
	б. монтажа	pcs	9	209,520.00	1,885,680.00
04.03.16	Уређај за аутоматско превожење неутралне секције				
	а. испорука материјала и опреме	sets	4	607,657.00	2,430,628.00
	б. монтажа	sets	4	202,553.00	810,212.00
04.03.17	Одводник пренапона ZnO са причврсницима				
	а. испорука материјала и опреме	pcs	5	145,800.00	729,000.00
	б. монтажа	pcs	5	48,600.00	243,000.00

TOTAL ELECTRICAL WORKS:	**254,170,998.00**

04.04.00	**ПОВРАТНИ ВОД И УЗЕМЉЕЊЕ**				
04.04.01	Повратни проводник од ужета AACSR-240				
	а. испорука материјала и опреме	km	11.03	284,220.00	3,134,946.60
	б. монтажа	km	11.03	94,740.00	1,044,982.20
04.04.02	Носачи повратног проводника са причврсницима				
	а. испорука материјала и опреме	pcs	224	2,700.00	604,800.00
	б. монтажа	pcs	224	900.00	201,600.00
04.04.03	Затезање повратног проводника			0.00	
	а. испорука материјала и опреме	pcs	26	26,370.00	685,620.00
	б. монтажа	pcs	26	8,790.00	228,540.00
04.04.04	Повратни проводник и веза са шинама 2 × VLV-150			0.00	

	а. испорука материјала и опреме	pcs	19	50,220.00	954,180.00
	б. монтажа	pcs	19	16,740.00	318,060.00
04.04.05	Уземљење посебним уземљивачима			0.00	
	а. испорука материјала и опреме	pcs	30	173,160.00	5,194,800.00
	б. монтажа	pcs	30	57,720.00	1,731,600.00
04.04.06	Међушински превез од ужета Fe-Zn 95 mm^2				
	а. испорука материјала и опреме	pcs	38	1,690.00	64,220.00
	б. монтажа	pcs	38	560.00	21,280.00
04.04.07	Међуколосечни превез од ужета Fe-Zn 95 mm^2:			0.00	
	а. испорука материјала и опреме	pcs	38	9,560.00	363,280.00
	б. монтажа	pcs	38	3,190.00	121,220.00
04.04.08	Прикључак повратног вода ПС-а или ЕВП-а на повратни вод КМ:				
	а. испорука материјала и опреме	pcs	1	22,110.00	22,110.00
	б. монтажа	pcs	1	7,370.00	7,370.00
04.04.09	Уземљење растављача на повратни проводник преко искришта				
	а. испорука материјала и опреме	set	9	69,600.00	626,400.00
	б. монтажа	set	9	12,000.00	108,000.00
04.04.09	Уземљење металних консртрукција на шину				
	а. испорука материјала и опреме	pcs	221	6,190.00	1,367,990.00
	б. монтажа	pcs	221	2,060.00	455,260.00
04.04.10	Челично поцинковано уже 95 mm^2 за уземљење металних ограда и зидова за заштиту од буке				
	а. испорука материјала и опреме	m'	400	900.00	360,000.00
	б. монтажа	m'	400	300.00	120,000.00
04.04.11	Преспајање металних елемената ограда или зидова од буке, који нису електрично повезани, бакарним ужетом пресека 16 mm^2 и варењем. Обрачун и плаћање врши се по пољу ограде или зида од буке које се преспаја, просечне дужине поља од око 4m.	pcs	8	780.00	6,240.00

TOTAL RETURN CONDUCTOR AND EARTHING:	**17,742,498.80**

04.05.00	**ОСТАЛИ РАДОВИ**			
04.05.01	Прорачун конзоле, склапање у фабрици и остала монтажа и материјали потребни за систем контактне мреже	lump sum (3%)		13,336,966.93
04.05.02	Преглед и испитивање извршених радова и пуштање КМ под напон.	lump sum (1%)		4,445,655.64
04.05.03	Припрема техничке документације, тендерски поступак, надзор изградње и прибављање одобрења	lump sum (5%)		Included in book 0

TOTAL MISCELLANEOUS :	**17,782,622.58**

GRAND SUMMARY

04.01.00	**ДЕМОНТАЖА И РЕКОНСТРУКЦИЈА ПОСТОЈЕЋЕ КМ**	**17,455,710.00**
04.02.00	**CIVIL WORKS**	**172,652,067.60**
04.03.00	**ELECTRICAL WORKS**	**254,170,998.00**
04.04.00	**ПОВРАТНИ ВОД И УЗЕМЉЕЊЕ**	**17,742,498.80**
04.05.00	**ОСТАЛИ РАДОВИ**	**17,782,622.58**

	TOTAL (RSD):	**479,803,896.98**
1€ = 120rsd.	**(EUR):**	**3,998,365.81**
	Total, VAT included (20%) (RSD)	**575,764,676.37**
	(EUR):	**4,798,038.97**

Designer in charge

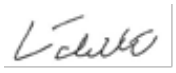

Отворена пруга Нови Сад - Руменка	4/1.1.2.6.2 Стубна листа	2020

Број стуба	Тип стуба или сидра			Темељ стуба или сидра					КОТА Г И Ш-а	ПРИМЕДБА
	Тип стуба или сидра	Преднагиб (mm/m)	Одстојање лице стуба-оса колосека е (m)	Тип тла	Тип темеља	Димензије темеља				
						Висина темеља од тла (m)	Пречник темеља (m)	Дубина темеља (m)		
13-1	Z1/8.3		3,10		J1	0.2	0.7	4.2		
14-1	Z1/11.0		3,10		J1	0.2	0.7	4.2		
17	Z1/8.3		3,10		J1	0.2	0.7	4.2		
18	Z1/11.0		3,10		J1	0.2	0.7	4.2		
20	Z1/8.3		3,10		J1	0.2	0.7	4.2		
21	Z1/11.0		3,10		J1	0.2	0.7	4.2		
22	Z1/8.3		3,10		J1	0.2	0.7	4.2		
23	Z1/8.3		3,10		J1	0.2	0.7	4.2		
24	Z2/8.3		3,10		J2	0.2	0.7	4.7		
25	Z2/11.0		3,10		J2	0.2	0.7	4.7		
L10			3.25		JLX	0.2	0.7	3.3		
26	Z2/8.3		3,10		J2	0.2	0.7	4.7		
L11			3.25		JLX	0.2	0.7	3.3		
27	Z1/8.3		3,10		J1	0.2	0.7	4.2		
28	Z2/8.3		3,10		J2	0.2	0.7	4.7		
29	Z2/11.0		3,10		J2	0.2	0.7	4.7		
30	Z2/8.3		3,10		J2	0.2	0.7	4.7		
31	Z1/8.3		3,10		J1	0.2	0.7	4.2		
32	Z2/8.3		3,10		J2	0.2	0.7	4.7		
33	Z2/8.3		3,10		J2	0.2	0.7	4.7		
34	Z2/8.3		3,10		J2	0.2	0.7	4.7		
L9			3.25		JLX	0.2	0.7	3.3		
35	Z2/11.0		3,10		J2	0.2	0.7	4.7		
L10			3.25		JLX	0.2	0.7	3.3		
36	Z1/8.3		3,10		J1	0.2	0.7	4.2		
37	Z2/8.3		3,10		J2	0.2	0.7	4.7		
38	Z2/8.3		3,10		J2	0.2	0.7	4.7		
39	Z2/11.0		3,10		J2	0.2	0.7	4.7		
40	Z2/8.3		3,10		J2	0.2	0.7	4.7		
41	Z2/8.3		3,10		J2	0.2	0.7	4.7		

L14			3.25		JLX	0.2	0.7	3.3		
L12			3.25		JLX	0.2	0.7	3.3		
42	Z1/8.3		3,10		J1	0.2	0.7	4.2		
43	Z2/11.0		3,10		J2	0.2	0.7	4.7		
L13			3.25		JLX	0.2	0.7	3.3		
44	Z2/8.3		3,10		J2	0.2	0.7	4.7		
L15			3.25		JLX	0.2	0.7	3.3		
45	Z1/8.3		3,10		J1	0.2	0.7	4.2		
46	Z1/8.3		3,10		J1	0.2	0.7	4.2		
47	Z1/11.0		3,10		J1	0.2	0.7	4.2		
48	Z2/8.3		3,10		J2	0.2	0.7	4.7		
49	Z2/8.3		3,10		J2	0.2	0.7	4.7		
L16			3.25		JLX	0.2	0.7	3.3		
50	Z1/8.3		3,10		J1	0.2	0.7	4.2		
51	Z1/11.0		3,10		J1	0.2	0.7	4.2		
52	Z2/8.3		3,10		J2	0.2	0.7	4.7		
L17			3.25		JLX	0.2	0.7	3.3		
53	Z2/8.3		3,10		J2	0.2	0.7	4.7		
54	Z1/8.3		3,10		J1	0.2	0.7	4.2		
55	Z1/11.0		3,10		J1	0.2	0.7	4.2		
56	Z1/8.3		3,10		J1	0.2	0.7	4.2		
57	Z2/8.3		3,10		J2	0.2	0.7	4.7		
L18			3.25		JLX	0.2	0.7	3.3		
58	Z1/8.3		3,10		J1	0.2	0.7	4.2		
59	Z1/11.0		3,10		J1	0.2	0.7	4.2		
60	Z1/8.3		3,10		J1	0.2	0.7	4.2		
61	Z1/8.3		3,10		J1	0.2	0.7	4.2		
62	Z1/11.0		3,10		J1	0.2	0.7	4.2		
63	Z1/8.3		3,10		J1	0.2	0.7	4.2		
64	Z1/8.3		3,10		J1	0.2	0.7	4.2		
65	Z2/8.3		3,10		J2	0.2	0.7	4.7		
L19			3.25		JLX	0.2	0.7	3.3		
66	Z2/11.0		3,10		J2	0.2	0.7	4.7		
L20			3.25		JLX	0.2	0.7	3.3		
67	Z1/8.3		3,10		J1	0.2	0.7	4.2		
68	Z1/8.3		3,10		J1	0.2	0.7	4.2		
69	Z2/8.3		3,10		J2	0.2	0.7	4.7		
70	Z2/11.0		3,10		J2	0.2	0.7	4.7		

71	Z1/8.3		3,10		J1	0.2	0.7	4.2		
72	Z2/8.3		3,10		J2	0.2	0.7	4.7		
73	Z2/11.0		3,10		J2	0.2	0.7	4.7		
74	Z1/8.3		3,10		J1	0.2	0.7	4.2		
75	Z1/8.3		3,10		J1	0.2	0.7	4.2		
76	Z1/8.3		3,10		J1	0.2	0.7	4.2		
77	Z2/8.3		3,10		J2	0.2	0.7	4.7		
78	Z2/11.0		3,10		J2	0.2	0.7	4.7		
79	Z1/8.3		3,10		J1	0.2	0.7	4.2		
80	Z1/8.3		3,10		J1	0.2	0.7	4.2		
81	Z2/8.3		3,10		J2	0.2	0.7	4.7		
L21			3.25		JLX	0.2	0.7	3.3		
82	Z2/11.0		3,10		J2	0.2	0.7	4.7		
L22			3.25		JLX	0.2	0.7	3.3		
83	Z1/8.3		3,10		J1	0.2	0.7	4.2		
84	Z1/8.3		3,10		J1	0.2	0.7	4.2		
85	Z1/8.3		3,10		J1	0.2	0.7	4.2		
86	Z1/10.0		3,10		J1	0.2	0.7	4.2		
87	Z2/8.3		3,10		J2	0.2	0.7	4.7		
L23			3.25		JLX	0.2	0.7	3.3		
88	Z1/8.3		3,10		J1	0.2	0.7	4.2		
89	Z1/8.3		3,10		J1	0.2	0.7	4.2		
90	Z1/9.0		3,10		J1	0.2	0.7	4.2		
91	Z2/8.3		3,10		J2	0.2	0.7	4.7		
92	Z2/8.3		3,10		J2	0.2	0.7	4.7		
L24			3.25		JLX	0.2	0.7	3.3		
93	Z1/8.3		3,10		J1	0.2	0.7	4.2		
94	Z1/11.0		3,10		J1	0.2	0.7	4.2		
95	Z2/8.3		3,10		J2	0.2	0.7	4.7		
96	Z2/8.3		3,10		J2	0.2	0.7	4.7		
97	Z1/8.3		3,10		J1	0.2	0.7	4.2		
98	Z1/8.3		3,10		J1	0.2	0.7	4.2		
99	Z2/8.3		3,10		J2	0.2	0.7	4.7		
100	Z2/8.3		3,10		J2	0.2	0.7	4.7		
101	Z1/8.3		3,10		J1	0.2	0.7	4.2		
102	Z1/11.0		3,10		J1	0.2	0.7	4.2		
103	Z2/8.3		3,10		J2	0.2	0.7	4.7		
L25			3.25		JLX	0.2	0.7	3.3		

104	Z2/9.0		3,10		J2	0.2	0.7	4.7		
105	Z1/8.3		3,10		J1	0.2	0.7	4.2		
106	Z1/8.3		3,10		J1	0.2	0.7	4.2		
107	Z1/8.3		3,10		J1	0.2	0.7	4.2		
108	Z2/8.3		3,10		J2	0.2	0.7	4.7		
L26			3.25		JLX	0.2	0.7	3.3		
109	Z1/8.3		3,10		J1	0.2	0.7	4.2		
110	Z1/8.3		3,10		J1	0.2	0.7	4.2		
111	Z1/8.3		3,10		J1	0.2	0.7	4.2		
112	Z2/11.0		3,10		J2	0.2	0.7	4.7		
GL14			3.25		JLX	0.2	0.7	3.3		
113	Z2/11.0		3,10		J2	0.2	0.7	4.7		
L27			3.25		JLX	0.2	0.7	3.3		
114	Z2/11.0		3,10		J2	0.2	0.7	4.7		
115	Z2/11.0		3,10		J2	0.2	0.7	4.7		
116	Z2/11.0		3,10		J2	0.2	0.7	4.7		
117	Z2/11.0		3,10		J2	0.2	0.7	4.7		
L28			3.25		JLX	0.2	0.7	3.3		
118	Z1/8.3		3,10		J1	0.2	0.7	4.2		
119	Z1/8.3		3,10		J1	0.2	0.7	4.2		
120	Z1/8.3		3,10		J1	0.2	0.7	4.2		
121	Z1/8.3		3,10		J1	0.2	0.7	4.2		
122	Z2/11.0		3,10		J2	0.2	0.7	4.7		
123	Z2/11.0		3,10		J2	0.2	0.7	4.7		
126	Z2/11.0		3,10		J2	0.2	0.7	4.7		
127	Z2/11.0		3,10		J2	0.2	0.7	4.7		
130	Z2/11.0		3,10		J2	0.2	0.7	4.7		
L29			3.25		JLX	0.2	0.7	3.3		
133	Z2/11.0		3,10		J2	0.2	0.7	4.7		
136	Z2/11.0		3,10		J2	0.2	0.7	4.7		
L30			3.25		JLX	0.2	0.7	3.3		
139	Z2/11.0		3,10		J2	0.2	0.7	4.7		
142	Z2/11.0		3,10		J2	0.2	0.7	4.7		
145	Z2/11.0		3,10		J2	0.2	0.7	4.7		
148	Z2/11.0		3,10		J2	0.2	0.7	4.7		
151	Z2/11.0		3,10		J2	0.2	0.7	4.7		
L36			3.25		JLX	0.2	0.7	3.3		
L36-1			3.25		JLX	0.2	0.7	3.3		

154	Z2/11.0		3,10		J2	0.2	0.7	4.7		
157	Z2/11.0		3,10		J2	0.2	0.7	4.7		
160	Z2/11.0		3,10		J2	0.2	0.7	4.7		
161	Z2/11.0		3,10		J2	0.2	0.7	4.7		
162	Z2/8.3		3,10		J2	0.2	0.7	4.7		
165	Z2/11.0		3,10		J2	0.2	0.7	4.7		
166	Z2/11.0		3,10		J2	0.2	0.7	4.7		
167	Z2/8.3		3,10		J2	0.2	0.7	4.7		
L41			3.25		JLX	0.2	0.7	3.3		
172	Z2/11.0		3,10		J2	0.2	0.7	4.7		
L43			3.25		JLX	0.2	0.7	3.3		
173	Z2/11.0		3,10		J2	0.2	0.7	4.7		
L44			3.25		JLX	0.2	0.7	3.3		
178	Z2/11.0		3,10		J2	0.2	0.7	4.7		
179	Z2/11.0		3,10		J2	0.2	0.7	4.7		
182	Z2/11.0		3,10		J2	0.2	0.7	4.7		
187	Z2/11.0		3,10		J2	0.2	0.7	4.7		
L47			3.25		JLX	0.2	0.7	3.3		
188	Z2/11.0		3,10		J2	0.2	0.7	4.7		
L48			3.25		JLX	0.2	0.7	3.3		
189	Z2/8.3		3,10		J2	0.2	0.7	4.7		
190	Z2/11.0		3,10		J2	0.2	0.7	4.7		
L49			3.25		JLX	0.2	0.7	3.3		
191	Z2/11.0		3,10		J2	0.2	0.7	4.7		
L50			3.25		JLX	0.2	0.7	3.3		
194	Z2/11.0		3,10		J2	0.2	0.7	4.7		
195	Z2/11.0		3,10		J2	0.2	0.7	4.7		
198	Z2/11.0		3,10		J2	0.2	0.7	4.7		
199	Z2/11.0		3,10		J2	0.2	0.7	4.7		
202	Z2/11.0		3,10		J2	0.2	0.7	4.7		
L54			3.25		JLX	0.2	0.7	3.3		
203	Z2/11.0		3,10		J2	0.2	0.7	4.7		
L55			3.25		JLX	0.2	0.7	3.3		
204	Z2/8.3		3,10		J2	0.2	0.7	4.7		
L56			3.25		JLX	0.2	0.7	3.3		
205	Z2/8.3		3,10		J2	0.2	0.7	4.7		
L57			3.25		JLX	0.2	0.7	3.3		
206	Z2/11.0		3,10		J2	0.2	0.7	4.7		

GL15			3.25		JLX	0.2	0.7	3.3		
207	Z2/11.0		3,10		J2	0.2	0.7	4.7		
GL16			3.25		JLX	0.2	0.7	3.3		
208	Z2/8.3		3,10		J2	0.2	0.7	4.7		
209	Z2/8.3		3,10		J2	0.2	0.7	4.7		
210	Z2/8.3		3,10		J2	0.2	0.7	4.7		
211	Z2/8.3		3,10		J2	0.2	0.7	4.7		
212	Z1/8.3		3,10		J1	0.2	0.7	4.2		
213	Z1/8.3		3,10		J1	0.2	0.7	4.2		
214	Z2/8.3		3,10		J2	0.2	0.7	4.7		
215	Z2/8.3		3,10		J2	0.2	0.7	4.7		
216	Z1/8.3		3,10		J1	0.2	0.7	4.2		
217	Z1/9.0		3,10		J1	0.2	0.7	4.2		
218	Z2/8.3		3,10		J2	0.2	0.7	4.7		
L58			3.25		JLX	0.2	0.7	3.3		
219	Z2/8.3		3,10		J2	0.2	0.7	4.7		
L59			3.25		JLX	0.2	0.7	3.3		
220	Z1/8.3		3,10		J1	0.2	0.7	4.2		
221	Z1/8.3		3,10		J1	0.2	0.7	4.2		
222	Z1/8.3		3,10		J1	0.2	0.7	4.2		
223	Z1/8.3		3,10		J1	0.2	0.7	4.2		
224	Z1/8.3		3,10		J1	0.2	0.7	4.2		
225	Z1/8.3		3,10		J1	0.2	0.7	4.2		
226	Z1/8.3		3,10		J1	0.2	0.7	4.2		
227	Z1/8.3		3,10		J1	0.2	0.7	4.2		
228	Z1/8.3		3,10		J1	0.2	0.7	4.2		
229	Z1/8.3		3,10		J1	0.2	0.7	4.2		
230	Z2/8.3		3,10		J2	0.2	0.7	4.7		
L60			3.25		JLX	0.2	0.7	3.3		
231	Z2/8.3		3,10		J2	0.2	0.7	4.7		
L61			3.25		JLX	0.2	0.7	3.3		
232	Z1/8.3		3,10		J1	0.2	0.7	4.2		
233	Z1/8.3		3,10		J1	0.2	0.7	4.2		
234	Z2/8.3		3,10		J2	0.2	0.7	4.7		
235	Z2/8.3		3,10		J2	0.2	0.7	4.7		
236	Z1/8.3		3,10		J1	0.2	0.7	4.2		
237	Z1/8.3		3,10		J1	0.2	0.7	4.2		
238	Z2/8.3		3,10		J2	0.2	0.7	4.7		

239	Z2/8.3		3,10		J2	0.2	0.7	4.7		
240	Z1/8.3		3,10		J1	0.2	0.7	4.2		
241	Z1/8.3		3,10		J1	0.2	0.7	4.2		
242	Z2/8.3		3,10		J2	0.2	0.7	4.7		
L62			3.25		JLX	0.2	0.7	3.3		
243	Z2/8.3		3,10		J2	0.2	0.7	4.7		
L63			3.25		JLX	0.2	0.7	3.3		
244	Z1/8.3		3,10		J1	0.2	0.7	4.2		
245	Z2/9.0		3,10		J2	0.2	0.7	4.7		
246	Z1/8.3		3,10		J1	0.2	0.7	4.2		
247	Z1/8.3		3,10		J1	0.2	0.7	4.2		
248	Z2/8.3		3,10		J2	0.2	0.7	4.7		
L64			3.25		JLX	0.2	0.7	3.3		
249	Z1/8.3		3,10		J1	0.2	0.7	4.2		
250	Z1/8.3		3,10		J1	0.2	0.7	4.2		
251	Z1/8.3		3,10		J1	0.2	0.7	4.2		
252	Z2/8.3		3,10		J2	0.2	0.7	4.7		
253	Z1/8.3		3,10		J1	0.2	0.7	4.2		
254	Z1/8.3		3,10		J1	0.2	0.7	4.2		
255	Z1/8.3		3,10		J1	0.2	0.7	4.2		
256	Z1/8.3		3,10		J1	0.2	0.7	4.2		
257	Z1/8.3		3,10		J1	0.2	0.7	4.2		
258	Z2/8.3		3,10		J2	0.2	0.7	4.7		
L65			3.25		JLX	0.2	0.7	3.3		
259	Z2/8.3		3,10		J2	0.2	0.7	4.7		
L66			3.25		JLX	0.2	0.7	3.3		
260	Z2/8.3		3,10		J2	0.2	0.7	4.7		
L67			3.25		JLX	0.2	0.7	3.3		
261	Z2/8.3		3,10		J2	0.2	0.7	4.7		
L68			3.25		JLX	0.2	0.7	3.3		
262	Z2/8.3		3,10		J2	0.2	0.7	4.7		
L69			3.25		JLX	0.2	0.7	3.3		
263	Z2/8.3		3,10		J2	0.2	0.7	4.7		
264	D2		2,70		--	--	--	--		
265	D2		2,70		--	--	--	--		
266	Z2/8.3		3,10		J2	0.2	0.7	4.7		
267	Z2/8.3		3,10		J2	0.2	0.7	4.7		
L70			3.25		JLX	0.2	0.7	3.3		

268	D2		2,70		--	--	--	--		
269	D2		2,70		--	--	--	--		
270	Z2/8.3		3,10		J2	0.2	0.7	4.7		
271	Z1/9.0		3,10		J1	0.2	0.7	4.2		
272	D2		2,70		--	--	--	--		
273	D2		2,70		--	--	--	--		
274	Z1/8.3		3,10		J1	0.2	0.7	4.2		
275	Z2/8.3		3,10		J2	0.2	0.7	4.7		
274-1	Z1/8.3		3,10		J1	0.2	0.7	4.2		
275-1	Z2/8.3		3,10		J2	0.2	0.7	4.7		
276	Z2/8.3		3,10		J2	0.2	0.7	4.7		
L71			3.25		JLX	0.2	0.7	3.3		
277	Z2/8.3		3,10		J2	0.2	0.7	4.7		
L72			3.25		JLX	0.2	0.7	3.3		
280	Z1/8.3		3,10		J1	0.2	0.7	4.2		
281	Z1/8.3		3,10		J1	0.2	0.7	4.2		
288	Z1/8.3		3,10		J1	0.2	0.7	4.2		
289	Z1/8.3		3,10		J1	0.2	0.7	4.2		
290	Z2/8.3		3,10		J2	0.2	0.7	4.7		
L74			3.25		JLX	0.2	0.7	3.3		
291	Z1/8.3		3,10		J1	0.2	0.7	4.2		
293	Z1/8.3		3,10		J1	0.2	0.7	4.2		
294	Z1/8.3		3,10		J1	0.2	0.7	4.2		
295	Z2/8.3		3,10		J2	0.2	0.7	4.7		
296	Z1/8.3		3,10		J1	0.2	0.7	4.2		
297	Z2/8.3		3,10		J2	0.2	0.7	4.7		
L75			3.25		JLX	0.2	0.7	3.3		
298	Z2/8.3		3,10		J2	0.2	0.7	4.7		
L76			3.25		JLX	0.2	0.7	3.3		
299	Z2/8.3		3,10		J2	0.2	0.7	4.7		
300	Z2/8.3		3,10		J2	0.2	0.7	4.7		
L77			3.25		JLX	0.2	0.7	3.3		
301	Z2/8.3		3,10		J2	0.2	0.7	4.7		
302	Z2/8.3		3,10		J2	0.2	0.7	4.7		
303	Z2/8.3		3,10		J2	0.2	0.7	4.7		
304	Z2/8.3		3,10		J2	0.2	0.7	4.7		
L78			3.25		JLX	0.2	0.7	3.3		
305	Z2/8.3		3,10		J2	0.2	0.7	4.7		

306	Z2/8.3		3,10		J2	0.2	0.7	4.7		
L79			3.25		JLX	0.2	0.7	3.3		
307	Z2/8.3		3,10		J2	0.2	0.7	4.7		
L80			3.25		JLX	0.2	0.7	3.3		
308	Z1/8.3		3,10		J1	0.2	0.7	4.2		
308-1	Z1/8.3		3,10		J1	0.2	0.7	4.2		
309	Z2/8.3		3,10		J2	0.2	0.7	4.7		
310	Z1/8.3		3,10		J1	0.2	0.7	4.2		
311	Z1/8.3		3,10		J1	0.2	0.7	4.2		
312	D1		2.7		MS	--	--	--		
312-1	D1		2.7		MS	--	--	--		
312-2	D1		2.7		MS	--	--	--		
313	Z2/8.3		3,10		J2	0.2	0.7	4.7		
314	Z1/8.3		2.7		J1	0.2	0.7	4.2		
315	Z1/8.3		3,10		J1	0.2	0.7	4.2		
316	Z2/8.3		3,10		J2	0.2	0.7	4.7		
L81			3.25		JLX	0.2	0.7	3.3		
L82			3.25		JLX	0.2	0.7	3.3		
317	Z2/8.3		3,10		J2	0.2	0.7	4.7		
L83			3.25		JLX	0.2	0.7	3.3		
L84			3.25		JLX	0.2	0.7	3.3		
318	Z2/8.3		3,10		J2	0.2	0.7	4.7		
L85			3.25		JLX	0.2	0.7	3.3		
319	Z1/8.3		3,10		J1	0.2	0.7	4.2		
320	Z1/8.3		3,10		J1	0.2	0.7	4.2		
321	Z1/8.3		3,10		J1	0.2	0.7	4.2		
322	Z1/8.3		3,10		J1	0.2	0.7	4.2		
323	Z2/8.3		3,10		J2	0.2	0.7	4.7		
L86			3.25		JLX	0.2	0.7	3.3		
324	Z2/8.3		3,10		J2	0.2	0.7	4.7		
L87			3.25		JLX	0.2	0.7	3.3		
325	Z2/8.3		3,10		J2	0.2	0.7	4.7		
L88			3.25		JLX	0.2	0.7	3.3		
326	Z1/8.3		3,10		J1	0.2	0.7	4.2		
327	Z2/8.3		3,10		J2	0.2	0.7	4.7		
328	Z2/8.3		3,10		J2	0.2	0.7	4.7		
329	Z2/8.3		3,10		J2	0.2	0.7	4.7		
330	Z1/8.3		3,10		J1	0.2	0.7	4.2		

331	Z2/8.3		3,10		J2	0.2	0.7	4.7		
L89			3.25		JLX	0.2	0.7	3.3		
332	Z1/8.3		3,10		J1	0.2	0.7	4.2		
333	Z1/8.3		3,10		J1	0.2	0.7	4.2		
334	Z2/8.3		3,10		J2	0.2	0.7	4.7		
335	Z2/8.3		3,10		J2	0.2	0.7	4.7		
336	Z1/8.3		3,10		J1	0.2	0.7	4.2		
337	Z1/8.3		3,10		J1	0.2	0.7	4.2		
338	Z2/8.3		3,10		J2	0.2	0.7	4.7		
339	Z2/8.3		3,10		J2	0.2	0.7	4.7		
340	Z1/8.3		3,10		J1	0.2	0.7	4.2		
341	Z1/8.3		3,10		J1	0.2	0.7	4.2		
342	Z2/8.3		3,10		J2	0.2	0.7	4.7		
L90			3.25		JLX	0.2	0.7	3.3		
343	Z2/8.3		3,10		J2	0.2	0.7	4.7		
L91			3.25		JLX	0.2	0.7	3.3		
344	Z1/8.3		3,10		J1	0.2	0.7	4.2		
345	Z1/8.3		3,10		J1	0.2	0.7	4.2		
346	Z1/8.3		3,10		J1	0.2	0.7	4.2		
347	Z1/8.3		3,10		J1	0.2	0.7	4.2		
348	Z1/8.3		3,10		J1	0.2	0.7	4.2		
349	Z1/8.3		3,10		J1	0.2	0.7	4.2		
350	Z1/8.3		3,10		J1	0.2	0.7	4.2		
351	Z1/8.3		3,10		J1	0.2	0.7	4.2		
352	Z1/8.3		3,10		J1	0.2	0.7	4.2		
353	Z2/8.3		3,10		J2	0.2	0.7	4.7		
L92			3.25		JLX	0.2	0.7	3.3		
354	Z2/8.3		3,10		J2	0.2	0.7	4.7		
L93			3.25		JLX	0.2	0.7	3.3		
355	Z2/8.3		3,10		J2	0.2	0.7	4.7		
L94			3.25		JLX	0.2	0.7	3.3		
356	Z2/8.3		3,10		J2	0.2	0.7	4.7		
L95			3.25		JLX	0.2	0.7	3.3		
357	Z2/8.3		3,10		J2	0.2	0.7	4.7		
358	Z2/8.3		3,10		J2	0.2	0.7	4.7		
359	Z2/8.3		3,10		J2	0.2	0.7	4.7		
360	Z2/9.0		3,10		J2	0.2	0.7	4.7		
361	Z2/9.0		3,10		J2	0.2	0.7	4.7		

362	Z2/8.3		3,10		J2	0.2	0.7	4.7		
L96			3.25		JLX	0.2	0.7	3.3		
363	Z2/8.3		3,10		J2	0.2	0.7	4.7		
364	Z2/10.0		3,10		J2	0.2	0.7	4.7		
L97			3.25		JLX	0.2	0.7	3.3		
365	Z2/10.0		3,10		J2	0.2	0.7	4.7		
L98			3.25		JLX	0.2	0.7	3.3		
366	Z1/8.3		3,10		J1	0.2	0.7	4.2		
367	Z2/8.3		3,10		J2	0.2	0.7	4.7		
L99			3.25		JLX	0.2	0.7	3.3		
368	Z1/8.3		3,10		J1	0.2	0.7	4.2		
369	Z1/8.3		3,10		J1	0.2	0.7	4.2		
370	Z1/11.0		3,10		J1	0.2	0.7	4.2		
371	Z1/11.0		3,10		J1	0.2	0.7	4.2		
372	Z1/8.3		3,10		J1	0.2	0.7	4.2		
373	Z1/8.3		3,10		J1	0.2	0.7	4.2		
374	Z1/11.0		3,10		J1	0.2	0.7	4.2		
375	Z1/11.0		3,10		J1	0.2	0.7	4.2		
376	Z1/8.3		3,10		J1	0.2	0.7	4.2		
377	Z1/8.3		3,10		J1	0.2	0.7	4.2		
378	Z1/11.0		3,10		J1	0.2	0.7	4.2		
379	Z1/11.0		3,10		J1	0.2	0.7	4.2		
380	Z1/8.3		3,10		J1	0.2	0.7	4.2		
G1	Z2/11.0				J2	0.2	0.7	4.7		
G2	Z2/11.0				J2	0.2	0.7	4.7		
G3	Z2/11.0				J2	0.2	0.7	4.7		
G4	Z2/11.0				J2	0.2	0.7	4.7		
G5	Z2/11.0				J2	0.2	0.7	4.7		
G6	Z2/11.0				J2	0.2	0.7	4.7		
G7	Z2/11.0				J2	0.2	0.7	4.7		
G8	Z2/11.0				J2	0.2	0.7	4.7		
G9	Z2/11.0				J2	0.2	0.7	4.7		
G10	Z2/11.0				J2	0.2	0.7	4.7		
G11	Z2/11.0				J2	0.2	0.7	4.7		
G12	Z2/11.0				J2	0.2	0.7	4.7		
G13	Z2/11.0				J2	0.2	0.7	4.7		
G14	Z2/11.0				J2	0.2	0.7	4.7		
G15	Z2/11.0				J2	0.2	0.7	4.7		

G16	Z2/11.0				J2	0.2	0.7	4.7		
GL1					JLX	0.2	0.7	3.3		
GL2					JLX	0.2	0.7	3.3		
G17	Z2/11.0				J2	0.2	0.7	4.7		
GL3					JLX	0.2	0.7	3.3		
GL4					JLX	0.2	0.7	3.3		
G18	Z2/11.0				J2	0.2	0.7	4.7		
GL5					JLX	0.2	0.7	3.3		
GL6					JLX	0.2	0.7	3.3		
G19	Z2/11.0				J2	0.2	0.7	4.7		
GL7					JLX	0.2	0.7	3.3		
GL8					JLX	0.2	0.7	3.3		
G20	Z2/11.0				J2	0.2	0.7	4.7		
GL9					JLX	0.2	0.7	3.3		
GL10					JLX	0.2	0.7	3.3		
G21	Z2/11.0		3,10		J2	0.2	0.7	4.7		
G22	Z2/11.0		3,10		J2	0.2	0.7	4.7		
G23	Z2/11.0		3,10		J2	0.2	0.7	4.7		
G24	Z2/11.0		3,10		J2	0.2	0.7	4.7		
G25	Z2/11.0		3,10		J2	0.2	0.7	4.7		
G26	Z2/11.0		3,10		J2	0.2	0.7	4.7		
GL12			3,25		JLX	0.2	0.7	3.3		
G27	Z2/11.0		3,10		J2	0.2	0.7	4.7		
GL13			3,25		JLX	0.2	0.7	3.3		
G28	Z2/11.0		3,10		J2	0.2	0.7	4.7		
GL14			3,25		JLX	0.2	0.7	3.3		

Отворена пруга Нови Сад - Руменка		4/1.1.2.6.3 Списак уземљења	
Стуб бр.	Тип уземљења	На колосек	Коментар
22	T3QSSHR	relevantni	
23	T3QSSHR	relevantni	
26	T3QSSHR	relevantni	
27	T3QSSHR	relevantni	
30	T3QSSHR	relevantni	
31	T3QSSHR	relevantni	
32	T3QSSHR	relevantni	
33	T3QSSHR	relevantni	
36	T3QSSHR	relevantni	
37	T3QSSHR	relevantni	
40	T3QSSHR	relevantni	
41	T3QSSHR	relevantni	
44	T3QSSHR	relevantni	
45	T3QSSHR	relevantni	
48	T3QSSHR	relevantni	
49	T3QSSHR	relevantni	
52	T3QSSHR	relevantni	
53	T3QSSHR	relevantni	
56	T3QSSHR	relevantni	
57	T3QSSHR	relevantni	
60	T3QSSHR	relevantni	
63	T3QSSHR	relevantni	
64	T3QSSHR	relevantni	
67	T3QSSHR	relevantni	
68	T3QSSHR	relevantni	
71	T3QSSHR	relevantni	
74	T3QSSHR	relevantni	
75	T3QSSHR	relevantni	
76	T3QSSHR	relevantni	
79	T3QSSHR	relevantni	
80	T3QSSHR	relevantni	
83	T3QSSHR	relevantni	
84	T3QSSHR	relevantni	
87	T3QSSHR	relevantni	
88	T3QSSHR	relevantni	
91	T3QSSHR	relevantni	
92	T3QSSHR	relevantni	
95	T3QSSHR	relevantni	
96	T3QSSHR	relevantni	
99	T3QSSHR	relevantni	
100	T3QSSHR	relevantni	
103	T3QSSHR	relevantni	
104	2×V V-1kV-1×70,T3QSSHR	relevantni	Двоструко уземљење на посебан уземљивач
107	T3QSSHR	relevantni	
108	T3QSSHR	relevantni	
109	T3QSSHR	relevantni	
110	T3QSSHR	relevantni	
111	T3QSSHR	relevantni	
112	T3QSSHR	relevantni	

113	T3QSSHR	relevantni	
114	T3QSSHR	relevantni	
115	T3QSSHR	relevantni	
116	2×V V-1kV-1×70,T3QSSHR	relevantni	Двоструко уземљење на посебан уземљивач
117	T3QSSHR	relevantni	
120	T3QSSHR	relevantni	
121	T3QSSHR	relevantni	
130	T3QSSHR	relevantni	
162	T3QSSHR	relevantni	
167	T3QSSHR	relevantni	
168	2×V V-1kV-1×70,T3QSSHR	relevantni	Двоструко уземљење на посебан уземљивач
178	2×V V-1kV-1×70,T3QSSHR	relevantni	Двоструко уземљење на посебан уземљивач
179	2×V V-1kV-1×70,T3QSSHR	relevantni	Двоструко уземљење на посебан уземљивач
189	T3QSSHR	relevantni	
198	2×V V-1kV-1×70,T3QSSHR	relevantni	Двоструко уземљење на посебан уземљивач
199	2×V V-1kV-1×70,T3QSSHR	relevantni	Двоструко уземљење на посебан уземљивач
201	2×V V-1kV-1×70,T3QSSHR	relevantni	Двоструко уземљење на посебан уземљивач
204	T3QSSHR	relevantni	
205	T3QSSHR	relevantni	
208	T3QSSHR	relevantni	
209	T3QSSHR	relevantni	
210	T3QSSHR	relevantni	
211	T3QSSHR	relevantni	
214	T3QSSHR	relevantni	
215	T3QSSHR	relevantni	
218	T3QSSHR	relevantni	
219	T3QSSHR	relevantni	
222	T3QSSHR	relevantni	
223	T3QSSHR	relevantni	
226	T3QSSHR	relevantni	
227	T3QSSHR	relevantni	
232	T3QSSHR	relevantni	
233	T3QSSHR	relevantni	
236	T3QSSHR	relevantni	
237	T3QSSHR	relevantni	
240	T3QSSHR	relevantni	
241	T3QSSHR	relevantni	
244	T3QSSHR	relevantni	
245	2×V V-1kV-1×70,T3QSSHR	relevantni	Двоструко уземљење на посебан уземљивач
248	T3QSSHR	relevantni	
249	T3QSSHR	relevantni	
252	T3QSSHR	relevantni	
253	T3QSSHR	relevantni	
258	T3QSSHR	relevantni	
259	T3QSSHR	relevantni	
262	T3QSSHR	relevantni	
263	T3QSSHR	relevantni	
266	T3QSSHR	relevantni	
267	T3QSSHR	relevantni	
270	T3QSSHR	relevantni	
271	T3QSSHR	relevantni	Двоструко уземљење на посебан уземљивач
274	T3QSSHR	relevantni	
275	T3QSSHR	relevantni	
290	T3QSSHR	relevantni	
291	T3QSSHR	relevantni	

295	T3QSSHR	relevantni	
296	T3QSSHR	relevantni	
299	T3QSSHR	relevantni	
300	T3QSSHR	relevantni	
301	T3QSSHR	relevantni	
304	T3QSSHR	relevantni	
305	T3QSSHR	relevantni	
308	T3QSSHR	relevantni	
308-1	T3QSSHR	relevantni	
309	T3QSSHR	relevantni	
312	T3QSSHR	relevantni	
312-1	T3QSSHR	relevantni	
312-2	T3QSSHR	relevantni	
313	T3QSSHR	relevantni	
314	T3QSSHR	relevantni	
315	T3QSSHR	relevantni	
319	T3QSSHR	relevantni	
322	T3QSSHR	relevantni	
323	T3QSSHR	relevantni	
326	T3QSSHR	relevantni	
327	T3QSSHR	relevantni	
330	T3QSSHR	relevantni	
331	T3QSSHR	relevantni	
332	T3QSSHR	relevantni	
333	T3QSSHR	relevantni	
336	T3QSSHR	relevantni	
337	T3QSSHR	relevantni	
340	T3QSSHR	relevantni	
341	T3QSSHR	relevantni	
344	T3QSSHR	relevantni	
345	T3QSSHR	relevantni	
346	T3QSSHR	relevantni	
349	T3QSSHR	relevantni	
350	T3QSSHR	relevantni	
353	T3QSSHR	relevantni	
354	T3QSSHR	relevantni	
357	T3QSSHR	relevantni	
358	T3QSSHR	relevantni	
359	T3QSSHR	relevantni	
362	T3QSSHR	relevantni	
363	T3QSSHR	relevantni	
366	T3QSSHR	relevantni	
367	T3QSSHR	relevantni	
368	T3QSSHR	relevantni	
369	T3QSSHR	relevantni	
372	T3QSSHR	relevantni	
373	T3QSSHR	relevantni	
376	T3QSSHR	relevantni	
377	T3QSSHR	relevantni	
380	T3QSSHR	relevantni	
G1	T3QSSHR	relevantni	
G2	T3QSSHR	relevantni	
G3	T3QSSHR	relevantni	
G4	T3QSSHR	relevantni	
G5	T3QSSHR	relevantni	

G6	T3QSSHR	relevantni	
G7	T3QSSHR	relevantni	
G8	T3QSSHR	relevantni	
G9	T3QSSHR	relevantni	
G10	T3QSSHR	relevantni	
G11	T3QSSHR	relevantni	
G12	T3QSSHR	relevantni	
G13	T3QSSHR	relevantni	
G14	T3QSSHR	relevantni	
G15	T3QSSHR	relevantni	
G16	T3QSSHR	relevantni	
G17	T3QSSHR	relevantni	
G18	T3QSSHR	relevantni	
G19	T3QSSHR	relevantni	
G20	T3QSSHR	relevantni	
G21	T3QSSHR	relevantni	
G22	T3QSSHR	relevantni	
G23	T3QSSHR	relevantni	
G24	T3QSSHR	relevantni	
G25	T3QSSHR	relevantni	
G26	T3QSSHR	relevantni	
G27	T3QSSHR	relevantni	

Отворена пруга Кисач - Степановић ево	4/1.1.2.6.4 Спецификација стубова, темеља, анкера и петљи сидара	2020

СТУБОВИ И ТЕМЕЉИ

СТУБОВИ				**ТЕМЕЉИ СТУБОВА**				**ТЕМЕЉИ СИДАРА**			
ТИП	ЈЕД. МЕРА	КОЛИЧИНА	ТЕЖИНА (kg)	ТИП	ЈЕД. МЕРА	КОЛИЧИНА	ЗАПРЕМИНА (m^3)	ТИП	ЈЕД. МЕРА	КОЛИЧИНА	ЗАПРЕМИНА (m^3)
Z1/8.3	pcs.	121	85,038.8	J1	pcs.	141	246.8	**JLX**	pcs.	92	129.7
Z2/8.3	pcs.	108	90,162.7	J2	pcs.	193	376.4				
Z1/9.0	pcs.	3	2,262.0	SXL	pcs.						
Z2/9.0	pcs.	4	3,588.0								
Z1/10.0	pcs.	1	828.0								
Z2/10.0	pcs.	2	1,952.0								
Z1/11.0	pcs.	16	14,432.0								
Z2/11.0	pcs.	79	84,893.4								
Gt350/15	pcs.										
D1	pcs.	8	1173.6								
D2	pcs.	3	423.0								
								укупно	ком.	**36**	**50.8**
								ПЕТЉЕ СИДАРА			
								ТИП	ЈЕД. МЕРА	КОЛИ-ЧИНА	ТЕЖИНА (kg)
укупно	ком.	**345**	**283,156.9**					**AL**	pcs.	92	892.4
АНКЕР ЗАВРТЊИ У ТЕМЕЉИМА								**AB**	pcs.	92	4360.8
са 2 наврткe и подложном плочицом											
ТИП	ЈЕД. МЕРА	КОЛИ-ЧИНА	ТЕЖИНА (kg)								
M24×860	pcs.	368	1162.9								
M24×890	pcs.										
M24×4	pcs.										

190											
M39×1360	pcs.	2004	38076.0								
M42×1860	pcs.										
M20×L	pcs.	44	Ефективна дубина 170mm								
укупно	ком.	**2416**	**39,238.9**	укупно	ком.	**334**	**623.1**	укупно	ком.	**184**	**5,253.2**

Отворена пруга Нови Сад - Руменка	4/1.1.2.6.5 Спецификација портала, њихових темеља, темеља анкера и анкерних котви	2020

ПОРТАЛИ

Број	Тип	Распон (m)	Тип ноге портала				Укупна тежина (kg)	GD	носач опреме D1	D2
			лево		десно			ком.	ком.	ком.
124-125	Lp	15.96	PZ1	9.75	PZ1	9.5	3,348.7		1	
128-129	Lp	15.47	PZ1	9.75	PZ1	9.5	3,309.4		1	
131-132	Lp	15.45	PZ1	11	PZ1	9.5	3,412.5		1	
134-135	Lp	15.45	PZ1	11	PZ1	9.5	3,412.5		1	
137-138	Lp	15.45	PZ1	11	PZ1	9.5	3,412.5		1	
140-141	Lp	15.45	PZ1	11	PZ1	9.5	3,412.5		1	
143-144	Lp	15.45	PZ1	11	PZ1	9.5	3,412.5		1	
146-147	Lp	15.45	PZ1	11	PZ1	9.5	3,412.5		1	
149-150	Lp	15.45	PZ1	11	PZ1	9.5	3,412.5		1	
152-153	Lp	15.45	PZ1	11	PZ1	9.5	3,412.5		1	
155-156	Lp	15.45	PZ1	11	PZ1	9.5	3,412.5		1	
158-159	Lp	17.78	PZ1	11	PZ1	9.5	3,599.6		1	
163-164	Lp	15.45	PZ1	11	PZ1	9.5	3,412.5			1
168-169	Lp	15.45	PZ1	11	PZ1	9.5	3,412.5			1
170-171	Lp	15.45	PZ1	11	PZ1	9.5	3,412.5			1
174-175	Lp	15.45	PZ1	11	PZ1	9.5	3,412.5			1
180-181	Lp	15.45	PZ1	11	PZ1	9.5	3,412.5			1
183-184	Lp	15.45	PZ1	11	PZ1	9.5	3,412.5			1
185-186	Lp	15.45	PZ1	11	PZ1	9.5	3,412.5			1
192-193	Lp	15.45	PZ1	11	PZ1	9.5	3,412.5		1	
196-197	Lp	15.58	PZ1	11	PZ1	9.5	3,423.0		1	
200-201	Lp	15.94	PZ1	11	PZ1	10	3,493.8		1	
278-279	Lp	15.45	PZ1	9.75	PZ1	9.5	3,307.8			1
282-283	Lp	15.49	PZ1	9.75	PZ1	9.5	3,311.0		1	
284-285	Lp	15.77	PZ1	9.75	PZ1	9.5	3,333.5		1	
286-287	Lp	17.99	PZ1	9.5	PZ1	9.5	3,490.8		1	
					Total		**88,630.7**	**0**	**18**	**7**

ТЕМЕЉИ ПОРТАЛА

ТЕМЕЉИ ПОРТАЛА

Тип	Јед. мере	Количина	Запремина по комаду (m^3)			Запремина (m^3)
YHJ1	**ком.**	52	3.94			**204.88**
YHJ2	**ком.**					
УКУПНО	**PCS.**	**52**	**-**			**204.88**

ТЕМЕЉИ СИДРА

Тип	Јед. мере	Количина	Запремина (m3)
JLX	**ком.**	21	**29.61**
УКУПНО	**ком.**	**21**	**29.61**

ТЕМЕЉИ АНКЕРА НА НОЗИ ПОРТАЛА

Тип	Јед. мере	Количина	Тежина (kg)
M42×1850	**ком.**	416	8369.92
УКУПНО	**PCS.**	**416.00**	**8369.92**

Петље

Тип	Јед. мере	Количина	Тежина (kg)
AL	**ком.**	21.00	178.50
AB	**ком.**	21.00	791.70
УКУПНО	**ком.**	**42.00**	**970.20**

	中国铁设 CRDC	CHINA RAILWAY DESIGN CORPORATION SERBIA OGRANAK BEOGRAD Koste Racina 16b, 11000 Belgrade, Serbia						Отворена пруга Нови Сад - Руменка		4/1.1.2.6.6 Спецификација проводника					2021

СПЕЦИФИКАЦИЈА НОСЕЋЕГ УЖЕТА И КОНТАКТНОГ ПРОВОДНИКА											СТРУЈНЕ ВЕЗЕ			
Возни вод	**Почетак**	**Крај**	**Од стуба**	**До стуба**	**Укупна дужина m'**	**Дужина НУ већа за 1,5%**	**Дужина КП већа за 1%**	**Тежина НУ 0,602kg/m**	**Тежина КП 0,886kg/m**	**Еквивалентни распони (m)**	**СТРУЈНА ВЕЗА**		**Колич. Cu 95m2**	**Дужина ужета**
4-1	km1+251.10	km2+499.60	1-37	108	1,248.50	1,267.228	1,260.985	762.871	1,117.233	49.48	**Тип**	**Кол.**	**m/pcs**	**m**
3-1	km1+207.63	km2+442.90	1-36	103	1,235.27	1,253.799	1,247.623	754.787	1,105.394	48.40	**C95/1**	**25**	5.00	125.00
4-2	km2+349.60	km3+653.64	92	218	1,304.040	1,323.601	1,317.080	796.808	1,166.933	43.06	**C95/2**	**25**	10.00	250.00
3-2	km2+272.50	km3+418.21	87	196	1,145.710	1,162.896	1,157.167	700.063	1,025.250	44.08				
4-3	km0+161.80	km1+321.70	204	304	1,159.900	1,177.299	1,171.499	708.734	1,037.948	46.59				
5-1	-km1+044.60	km0+257.60	113	219	1,302.200	1,321.733	1,315.222	795.683	1,165.287	44.20				
5-2	km0+117.60	km1+431.10	205	318	1,313.500	1,333.203	1,326.635	802.588	1,175.399	48.94				
4-4	km1+151.70	km2+151.70	290	367	1,000.000	1,015.000	1,010.000	611.030	894.860	38.68				
5-3	km1+211.10	km2+648.10	300	41	1,437.000	1,458.555	1,451.370	878.050	1,285.914	50.77	**УКУПНО Bz 65 mm2:**			**375.00**
4-5	km1+986.70	km2+719.30	354	40	732.600	743.589	739.926	447.641	655.574	43.88				
1-1	km78+352.05	km79+543.90	225	81	1,191.850	1,209.728	1,203.768	728.256	1,066.539	48.09				
2-1	km78+359.27	km79+549.50	226	82	1,190.230	1,208.083	1,202.132	727.266	1,065.089	48.09				
1-2	km79+368.80	km80+722.40	65	190	1,353.600	1,373.904	1,367.136	827.090	1,211.282	47.05	**СТРУЈНА ВЕЗА**		**Колич. Cu 95m2**	**Дужина ужета**
2-2	km79+375.10	km80+729.00	66	191	1,353.900	1,374.208	1,367.439	827.274	1,211.551	47.05				
FX-1	km80+562.30	km80+842.70	172	202	280.400	284.606	283.204	171.333	250.919	40.38	**Тип**	**Кол.**	**m/pcs**	**m**
FX-2	km80+570.00	km80+850.00	173	203	280.000	284.200	282.800	171.088	250.561	40.38	**GC95**	**5**	10.00	**50.00**
1-3	km80+683.50	km81+741.04	187	276	1,057.540	1,073.403	1,068.115	646.189	946.350	46.88				
2-3	km80+691.00	km81+746.74	188	277	1,055.740	1,071.576	1,066.297	645.089	944.739	46.88				
1-4	km81+552.30	km82+534.90	260	342	982.600	997.339	992.426	600.398	879.289	55.39				
2-4	km81+558.00	km82+540.00	261	343	982.000	996.730	991.820	600.031	878.753	55.39				
1-5	km82+314.90	km83+197.20	324	17	882.300	895.535	891.123	539.112	789.535	52.62				
2-5	km82+320.00	km83+202.70	325	18	882.700	895.940	891.527	539.356	789.893	52.62				
D1	km1+573.80	km1+743.80	26	41	170.000	172.550	171.700	103.875	152.126	35.21				
D2	km80+418.50	km80+631.50	155	181	213.000	216.195	215.130	130.149	190.605	37.44				
D3	km80+458.50	km80+653.30	159	183	194.800	197.722	196.748	119.029	174.319	35.46				
D4	km80+538.90	km80+742.20	167	192	203.300	206.350	205.333	124.222	181.925	40.15				
D5	km80+560.60	km80+782.40	170	197	221.800	225.127	224.018	135.526	198.480	33.57				
D6	km0+833.10	km1+071.60	262	285	238.500	242.078	240.885	145.731	213.424	40.28				
УКУПНО:					**24,612.98**	**24,982.17**	**24,859.11**	**15,039.27**	**22,025.17**	-				

СПЕЦИФИКАЦИЈА НАПОЈНИХ ВОДОВА

Број	Почетак	Крај	Од стуба	До стуба	Укупна дужинаm'	Дужина већа за 1,5%	Тежина0.886 kg/m	Еквивалентнираспон (m)
GD1			G1	112	470.700	477.761	423.296	45.80
GD2			G2	122	152.400	154.686	137.052	43.37
GD3			G3	123	178.600	181.279	160.613	40.38
GD4			G4	207	1,107.900	1,124.519	996.323	45.42
GD5			G5	206	1,121.900	1,138.729	1,008.913	45.57
УКУПНО:					**3,031.50**	**3,076.97**	**2,726.20**	-

СПЕЦИФИКАЦИЈА ПОВРАТНОГ ПРОВОДНИКА

Број	Почетак	Крај	Од стуба	До стуба	Укупна дужина m'	Дужина већа за 1,5%	Тежина 0.886 kg/m	Еквивалентни распон (m)
NF1	km78+627.1-km80+367.1		5	151	1,740.000	1,766.100	1,564.765	50.35
NF2	km78+634.3-km80+374.4		6	152	1,740.000	1,766.100	1,564.765	50.35
NF3	km80+367.1-km82+194.9		151	316	1,827.800	1,855.217	1,643.722	48.56
NF4	km80+374.4-km82+200		152	317	1,825.600	1,852.984	1,641.744	48.56
NF5	km82+194.9-km84+142.7		316	78	1,947.800	1,977.017	1,751.637	49.87
NF6	km82+200-km84+148.1		317	79	1,948.100	1,977.322	1,751.907	49.87
УКУПНО:					**11,029.30**	**11,194.74**	**9,918.54**	-

УЖЕ ЗА ЧВРСТУ ТАЧКУ

ЧТ		УЖЕ ЗА ЧТ	
Од стуба	**До стуба**	**Укупна дужина m'**	**Тежина 0,602kg/m**
1-10	1-15	85.00	51.17
1-12	1-16	69.73	41.98
24	34	110.00	66.22
25	35	110.00	66.22
44	52	90.00	54.18
49	57	100.00	60.20
130	136	88.30	53.16
131	137	88.30	53.16
140	146	120.0	72.24
144	156	204.1	122.87
147	153	100.0	60.20
230	242	128.3	77.24
231	243	128.0	77.06
248	258	105.0	63.21
259	267	80.2	48.28
259	267	80.2	48.28
297	306	120.0	72.24
298	307	120.0	72.24
323	331	70.0	42.14
353	362	105.0	63.21
355	364	110.0	66.22
356	365	110.0	66.22
УКУПНО:		**2,322.1**	**1,397.9**

4/1-1.2.7 ГРАФИЧКА ДОКУМЕНТАЦИЈА

EVP NOVI SAD / TS NOVI SAD
km 79+985

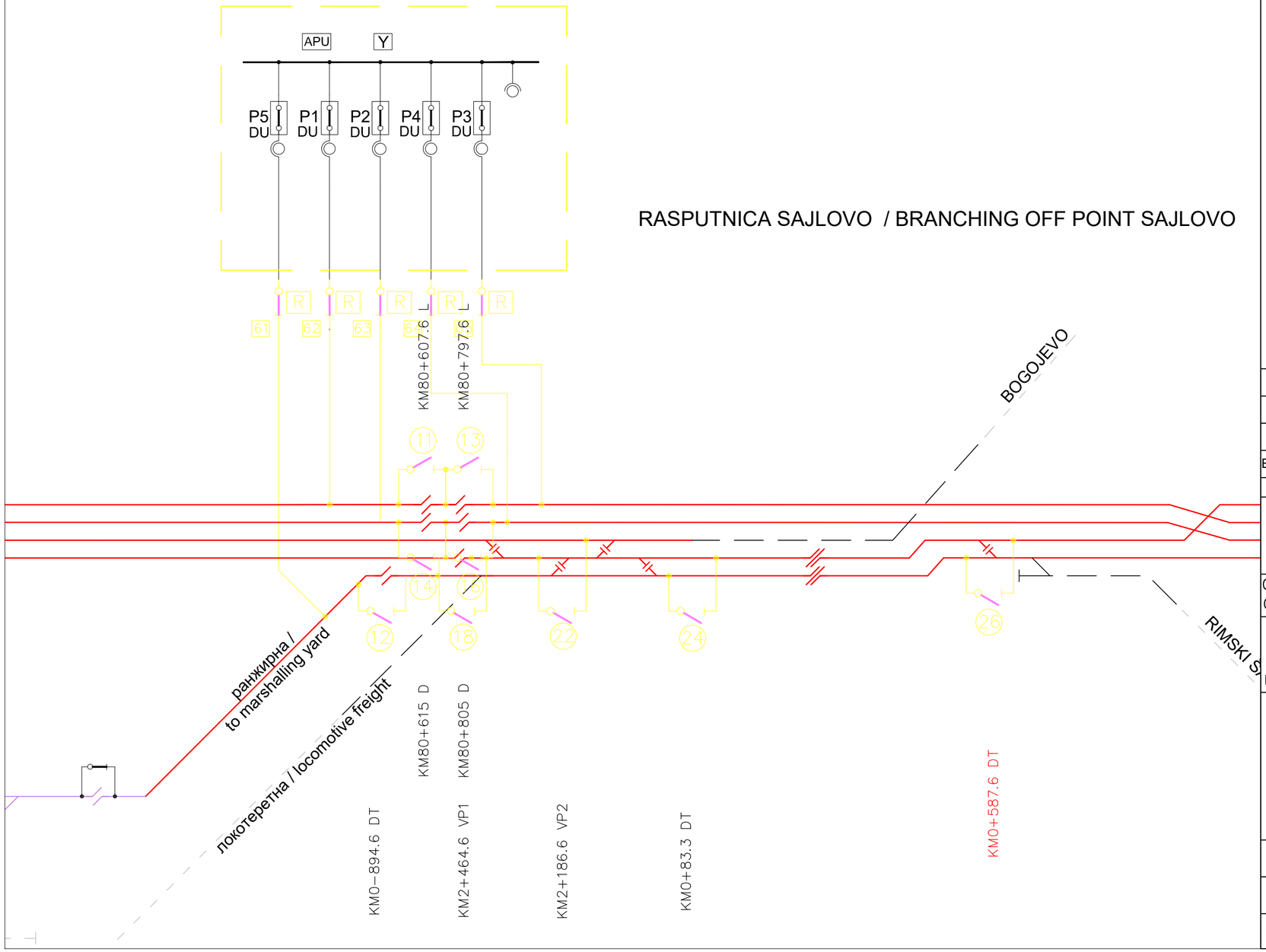

RASPUTNICA SAJLOVO / BRANCHING OFF POINT SAJLOVO

Легенда / Legend

- изоловани преклоп / insulated overlap
- неутрална секција / neutral section
- секциони изолатор / section insulator
- растављач са ручним погоном / disconnector with manual drive
- растављач са моторним погоном и даљинским управљањем / disconector with motor drive and remote control
- растављач са ручним погоном и ножем за уземљење / disconector with manual drive and earthing knife
- постојећи електрифицирани колосеци / existing electrified tracks
- постојећи неелектрифицирани колосеци / existing non-electrified tracks
- постојећи и нови колосеци који се електрифицирају / existing and new tracks to be electrified
- нови неелектрифицирани колосеци / new non-electrified tracks

Број/Number	Датум / Date	Опис / Description
03		
02		
01		

Ревизиони блок: / Revision block:

China Railway Design Corporation Serbia
Ogranak Beograd
Косте Рацина 16б; 11000 Београд; Србија

Организациона јединица: ГРАЂЕВИНАРСТВО И САОБРАЋАЈ
Organization unit: DEPARTMENT OF CIVIL AND TRANSPORTATION

Одговорни пројектант:
Responsible designer:
лиценца број: / license No.: 351G09508
Милан Муждало, дипл.инж.ел.

Сарадници: / Associates:

Унутрашња контрола: / Internal control:
Zhang Deyu,M.Sc.E.E

Главни пројектант: / Chief designer:
др Љиљана Милић Марковић, дипл.грађ.инж.

Руководилац организационе јединице:
Manager of organization unit:
Драгиша Поповић, дипл.инж.ел.

Инвеститор пројекта: / Investor:
" ИНФРАСТРУКТУРА ЖЕЛЕЗНИЦЕ СРБИЈЕ " А.Д.
/ " INFRASTRUCTURE RAILWAYS OF SERBIA " JSC
Немањина 6/IV, Београд / Nemanjina Street 6/IV, Belgrade

Наручилац пројекта: / Employer:
China Railway International Corporation Ltd.
No.10 Fuxing Road,Haidian District,Beijing
P.R China, 100844

China Communication Construction Company Ltd. (CCCC)
No.85 Deshengmenwai Street,Xicheng District,Beijing
P.R China, 100088

Објекат: /Structure:
ПРУГА БЕОГРАД - СУБОТИЦА - ДРЖАВНА ГРАНИЦА (КЕЛЕБИЈА)
ДЕОНИЦА ПРУГЕ НОВИ САД - СУБОТИЦА - ДРЖАВНА ГРАНИЦА (КЕЛЕБИЈА)
BELGRADE - SUBOTICA - STATE BORDER (KELEBIA) RAILWAY LINE
SECTION : NOVI SAD - SUBOTICA - STATE BORDER (KELEBIA)

Део пројекта: / Part of Design:
4/1.1.2 КОНТАКТНА МРЕЖА - ОТВОРЕНА ПРУГА НОВИ САД - РУМЕНКА
4/1.1.2 Overhead contact system of open track NOVI SAD TO RUMENKA

Цртеж: / Drawing:
Шема напајања и секционисања - Нови Сад - Руменка
Feeding and sectioning diagrams - Novi Sad-Rumenka

Размера: / Scale: -

Врста тех. док.: / Type of tech. docum.: ПГД / DCP
датум: / date: 04.2021.
Цртеж бр. / Drawing No.: 2020-001-ELE-4/1.1.2-Ц7.1

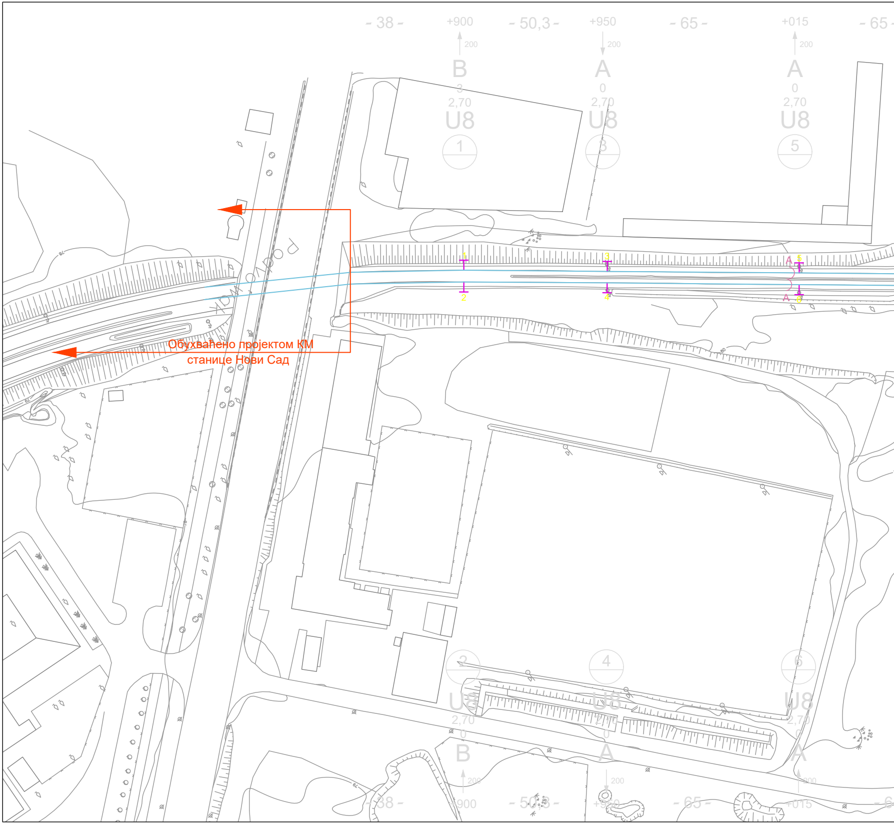
- 38 -
+900
200
B
3
2,70
U8
1
- 50,3 -
+950
200
A
0
2,70
U8
3
- 65 -
+015
200
A
0
2,70
U8
5
- 65 -
1
2
3
4
5
6
A
A
Обухваћено пројектом КМ
станице Нови Сад
2
U8
2,70
0
B
200
+900
- 38 -
4
U8
2,70
0
A
200
+950
- 50,3 -
6
U8
2,70
0
A
200
+015
- 65 -

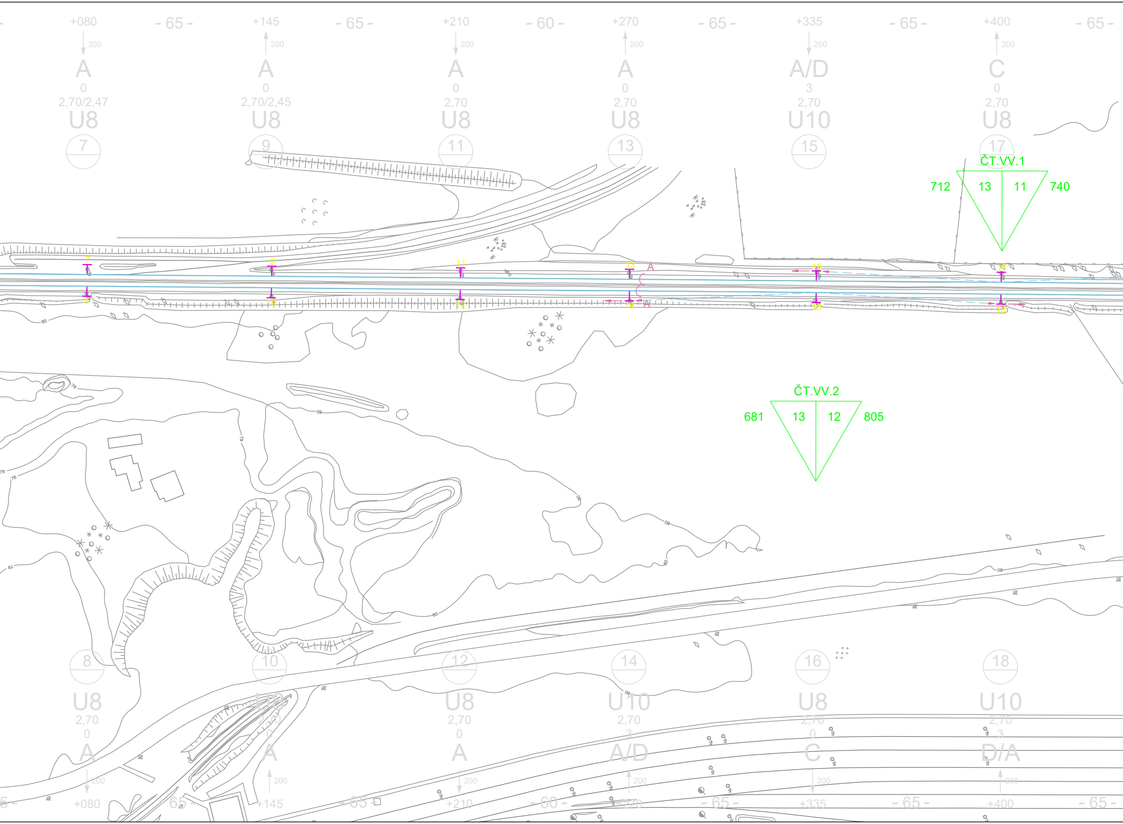

+080
- 65 -
+145
- 65 -
+210
- 60 -
+270
- 65 -
+335
- 65 -
+400
- 65 -
200
A
A
A
A
A/D
C
0
0
0
0
3
0
2,70/2,47
2,70/2,45
2,70
2,70
2,70
2,70
U8
U8
U8
U8
U10
U8
7
9
11
13
15
17
ČT.VV.1
712
13
11
740
ČT.VV.2
681
13
12
805
A
A
8
10
12
14
16
18
U8
U8
U8
U10
U8
U10
2,70
2,70
2,70
2,70
2,70
2,70
0
0
0
3
0
3
A
A
A
A/D
C
D/A
200
+080
- 65 -
+145
- 65 -
+210
- 60 -
+270
- 65 -
+335
- 65 -
+400
- 65 -

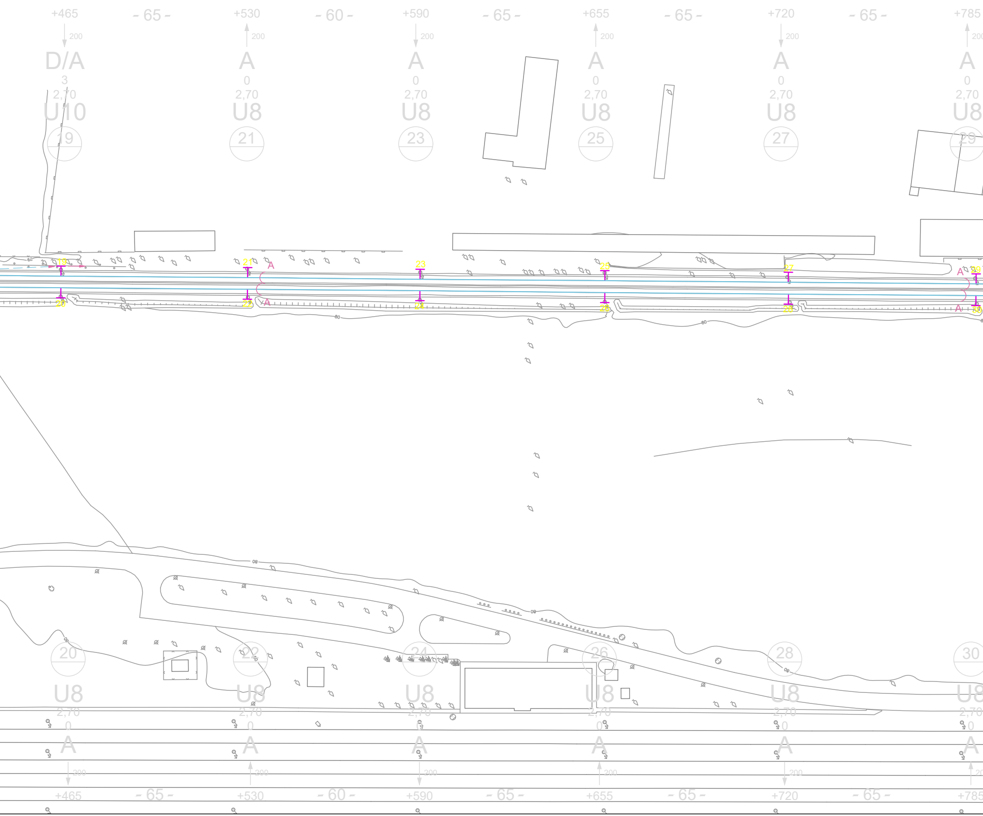
+465
- 65 -
+530
- 60 -
+590
- 65 -
+655
- 65 -
+720
- 65 -
+785
200
D/A
A
A
A
A
A
3
0
0
0
0
0
2,70
2,70
2,70
2,70
2,70
2,70
U10
U8
U8
U8
U8
U8
19
21
23
25
27
29
A
A
A
A
80
80
80
80
20
22
24
26
28
30
U8
U8
U8
U8
U8
U8
2,70
2,70
2,70
2,70
2,70
2,70
0
0
0
0
0
0
A
A
A
A
A
A
200
+465
- 65 -
+530
- 60 -
+590
- 65 -
+655
- 65 -
+720
- 65 -
+785

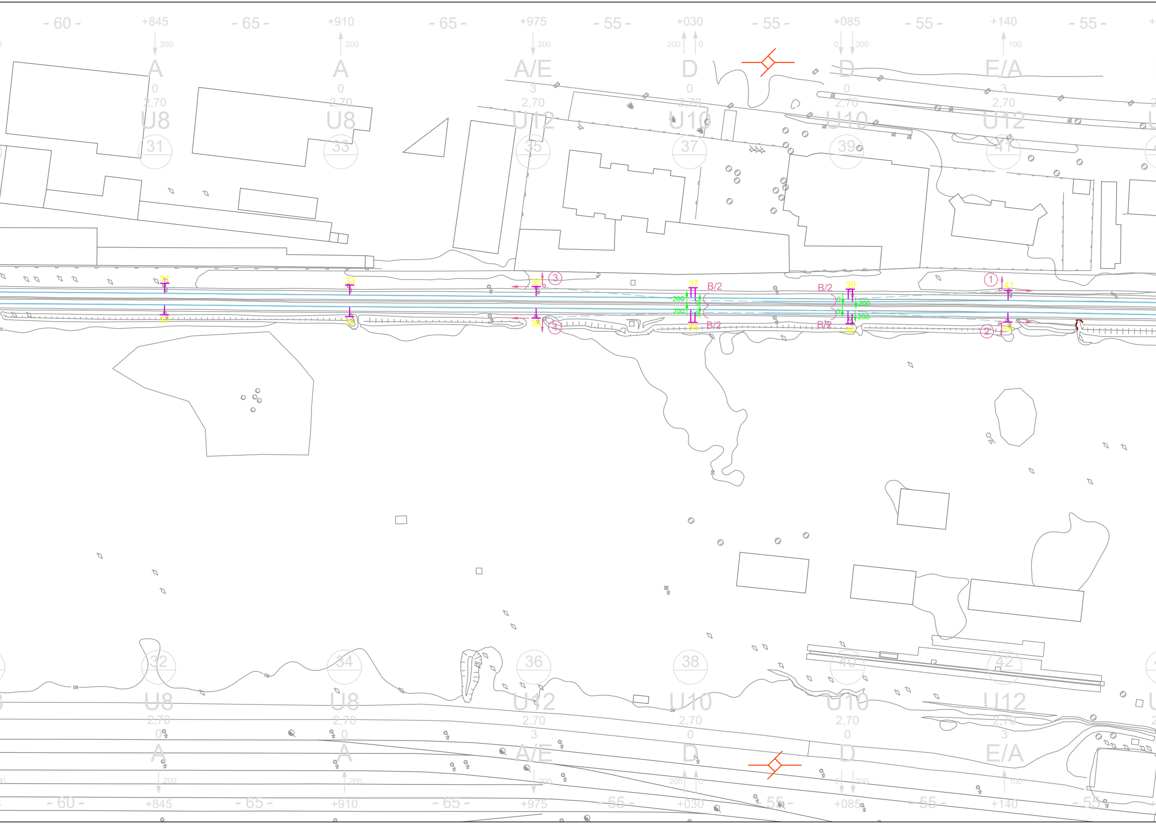
- 60 -
+845
200
A
0
2,70
U8
31
- 65 -
+910
200
A
0
2,70
U8
33
- 65 -
+975
200
A/E
3
2,70
U12
35
- 55 -
+030
200
0
D
0
2,70
U10
37
- 55 -
+085
0
200
D
0
2,70
U10
39
- 55 -
+140
100
E/A
3
2,70
U12
41
- 55 -
31
32
33
34
35
36
37
38
39
40
41
42
③
④
①
②
B/2
B/2
B/2
B/2
200
200
0
0
200
200
32
U8
2,70
0
A
200
+845
- 60 -
34
U8
2,70
0
A
200
+910
- 65 -
36
U12
2,70
3
A/E
200
+975
- 65 -
38
U10
2,70
0
D
200
0
+030
- 55 -
40
U10
2,70
0
D
0
200
+085
- 55 -
42
U12
2,70
3
E/A
100
+140
- 55 -

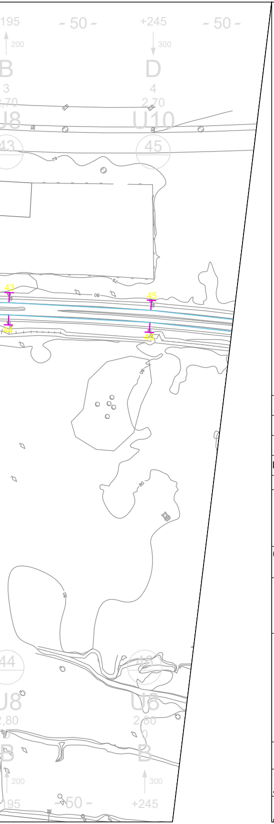
195
- 50 -
+245
- 50 -
200
300
B
D
3
4
2,70
2,70
U8
U10
43
45
43
45
44
46
44
46
U8
U8
2,80
2,80
B
B
200
300
195
- 50 -
+245

ЛЕГЕНДА/LEGEND:

+465	Стационажа / распон (m) / Km point / span (m)
200	Полигонација (mm) / Stagger (mm)
A	Тип темеља / Foundation type
0	Преднагиб стуба (mm/m) / Rake of mast (mm)
2,70	Одстојање лица стуба од осе колосека (m) Distance between mast face and track centreline (m)
U8	Тип стуба / Type of mast
25	Број стуба / Mast No.
10	Километар / Kilometre

03		
02		
01		
Број/Number	Датум / Date	Опис / Description

Ревизиони блок: / Revision block:

China Railway Design Corporation Serbia
Ogranak Beograd

Косте Рацина 166; 11000 Београд; Србија

Организациона јединица: ГРАЂЕВИНАРСТВО И САОБРАЋАЈ
Organization unit: DEPARTMENT OF CIVIL AND TRANSPORTATION

Одговорни пројектант:
Responsible designer:

лиценца број: / license No.: 351G09508
Милан Муждало, дипл.инж.ел.

Сарадници: / Associates:

Унутрашња контрола: / Internal control:
Zhang Deyu,M.Sc.E.E

Главни пројектант: / Chief designer:
др Љиљана Милић Марковић, дипл.грађ.инж.

Руководилац организационе јединице:
Manager of organization unit:
Драгиша Поповић, дипл.инж.ел.

Инвеститор пројекта: / Investor:
" ИНФРАСТРУКТУРА ЖЕЛЕЗНИЦЕ СРБИЈЕ " А.Д.
/ " INFRASTRUCTURE RAILWAYS OF SERBIA " JSC
Немањина 6/IV, Београд / Nemanjina Street 6/IV, Belgrade

Наручилац пројекта: / Employer:

China Railway International Corporation Ltd.
No.10 Fuxing Road,Haidian District,Beijing
P.R China, 100844

China Communication Construction Company Ltd. (CCCC)
No.85 Deshengmenwai Street,Xicheng District,Beijing
P.R China, 100088

Објекат: /Structure:

ПРУГА БЕОГРАД - СУБОТИЦА - ДРЖАВНА ГРАНИЦА (КЕЛЕБИЈА)
ДЕОНИЦА ПРУГЕ НОВИ САД - СУБОТИЦА - ДРЖАВНА ГРАНИЦА (КЕЛЕБИЈА)

BELGRADE - SUBOTICA - STATE BORDER (KELEBIA) RAILWAY LINE
SECTION : NOVI SAD - SUBOTICA - STATE BORDER (KELEBIA)

Део пројекта: / Part of Design:

4/1.1.2 КОНТАКТНА МРЕЖА - ОТВОРЕНА ПРУГА
НОВИ САД - РУМЕНКА
4/1.1.2 Overhead contact system of open track
NOVI SAD TO RUMENKA

Цртеж: / Drawing:
Ситуациони план отворене пруге Нови Сад -Руменка - Постојеће стање 1/4
OCS Layout of open track
Novi Sad to Rumenka-Existing state 1/4

Размера:
Scale:
-

Врста тех. док.: Type of tech. docum.:	датум:/date:	Цртеж бр./Drawing No.:
ПГД / DCP	**04.2021.**	2020-001-ELE-4/1.1.2-Ц7.2

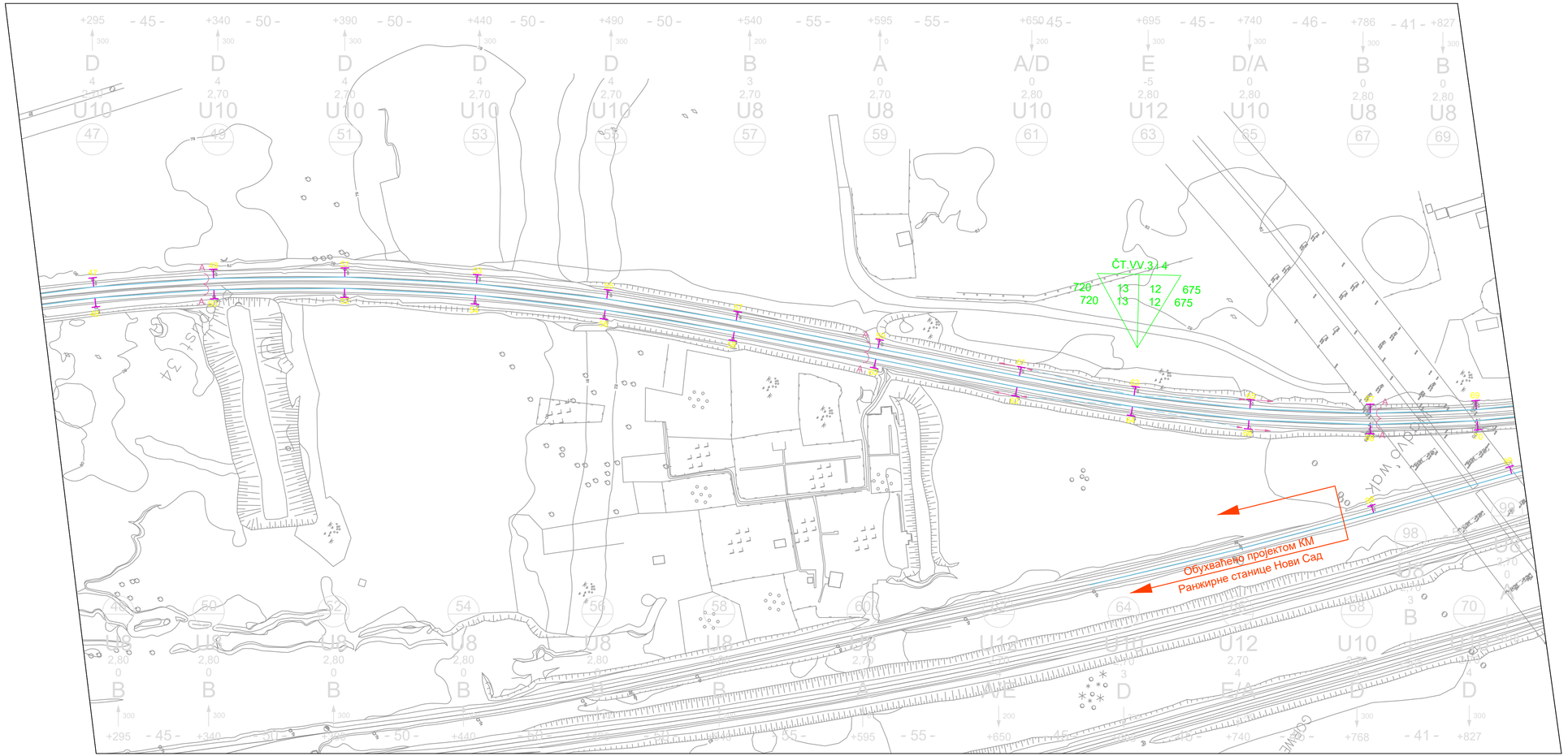

ЛЕГЕНДА/LEGEND:

+465	Стационажа / распон (m) / Km point / span (m)
200	Полигонација (mm) / Stagger (mm)
A	Тип темеља / Foundation type
0	Преднагиб стуба (mm/m) / Rake of mast (mm)
2,70	Одстојање лица стуба од осе колосека (m) Distance between mast face and track centreline (m)
U8	Тип стуба / Type of mast
25 / 10	Број стуба / Mast No. Километар / Kilometre

Број/Number	Датум / Date	Опис / Description
03		
02		
01		

Ревизиони блок: / Revision block:

China Railway Design Corporation Serbia
Ogranak Beograd
Косте Рацина 16б; 11000 Београд; Србија

Организациона јединица: ГРАЂЕВИНАРСТВО И САОБРАЋАЈ
Organization unit: DEPARTMENT OF CIVIL AND TRANSPORTATION

Одговорни пројектант:
Responsible designer:

лиценца број:/ license No.: 351G09508
Милан Муждало, дипл.инж.ел.

Сарадници: / Associates:

Инвеститор пројекта: / Investor:
" ИНФРАСТРУКТУРА ЖЕЛЕЗНИЦЕ СРБИЈЕ " А.Д.
/ INFRASTRUCTURE RAILWAYS OF SERBIA " JSC
Немањина 6ТУ, Београд, / Nemanjina Street 6TV, Belgrade

Наручилац пројекта: / Employer:
China Railway International Corporation Ltd. No.10 Fuxing Road,Haidian District,Beijing P.R China, 100844
China Communication Construction Company Ltd. (CCCC) No.85 Deshengmenwai Street,Xicheng District,Beijing P.R China, 100088

Објекат: /Structure:
ПРУГА БЕОГРАД - СУБОТИЦА - ДРЖАВНА ГРАНИЦА (КЕЛЕБИЈА)
ДЕОНИЦА ПРУГЕ НОВИ САД - СУБОТИЦА - ДРЖАВНА ГРАНИЦА (КЕЛЕБИЈА)
BELGRADE - SUBOTICA - STATE BORDER (KELEBIA) RAILWAY LINE SECTION NOVI SAD - SUBOTICA - STATE BORDER (KELEBIA)

Део пројекта: / Part of Design:
4/1.1.2 КОНТАКТНА МРЕЖА - ОТВОРЕНА ПРУГА
НОВИ САД - РУМЕНКА
4/1.1.2 Overhead contact system of open track
NOVI SAD TO RUMENKA

Унутрашња контрола: / Internal control:
Zhang Deyu,M.Sc.E.E

Главни пројектант: / Chief designer:
др Љиљана Милић Марковић, дипл.грађ.инж.

Руководилац организационе јединице:
Manager of organization unit:
Драгиша Поповић, дипл.инж.ел.

Цртеж: / Drawing:
Ситуациони план отворене пруге Нови Сад - Румења - Постојеће стање 2/4
Plan Layout of open track
Novi Sad to Rumenka-Existing state2/4

Размера: Scale: -

Врста тех. док.: /Type of tech. docum.: **ПГД** / DCP

датум:/date: **04.2021.**

Цртеж бр./Drawing No.: 2020-001-ELE-4/1.1.2-ЦГ.2

ЛЕГЕНДА/LEGEND:

Symbol	Meaning
+465	Стационажа / распон (m) / Km point / span (m)
200	Полигонација (mm) / Stagger (mm)
A	Тип темеља / Foundation type
0	Преднагиб стуба (mm/m) / Rake of mast (mm)
2,70	Одстојање лица стуба од осе колосека (m) / Distance between mast face and track centreline (m)
U8	Тип стуба / Type of mast
25	Број стуба / Mast No.
10	Километар / Kilometre

Број/Number	Датум / Date	Опис / Description
03		
02		
01		

Ревизиони блок: / Revision block:

China Railway Design Corporation Serbia
Ogranak Beograd
Косте Рацина 16б; 11000 Београд; Србија

Организациона јединица: ГРАЂЕВИНАРСТВО И САОБРАЋАЈ
Organization unit: DEPARTMENT OF CIVIL AND TRANSPORTATION

Одговорни пројектант: / Responsible designer:
лиценца број: / license No.: 351G09508
Милан Муждало, дипл.инж.ел.

Сарадници: / Associates:

Инвеститор пројекта: / Investor:
" ИНФРАСТРУКТУРА ЖЕЛЕЗНИЦЕ СРБИЈЕ " А.Д.
/ " INFRASTRUCTURE RAILWAYS OF SERBIA " JSC
Немањина 6/IV, Београд / Nemanjina Street 6/IV, Belgrade

Наручилац пројекта: / Employer:
China Railway International Corporation Ltd. No.10 Fuxing Road,Haidian District,Beijing P.R China, 100844
China Communication Construction Company Ltd. (CCCC) No.85 Deshengmenwai Street,Xicheng District,Beijing P.R China, 100088

Објекат: /Structure:
ПРУГА БЕОГРАД - СУБОТИЦА - ДРЖАВНА ГРАНИЦА (КЕЛЕБИЈА)
ДЕОНИЦА ПРУГЕ НОВИ САД - СУБОТИЦА - ДРЖАВНА ГРАНИЦА (КЕЛЕБИЈА)
BELGRADE - SUBOTICA - STATE BORDER (KELEBIA) RAILWAY LINE
SECTION : NOVI SAD - SUBOTICA - STATE BORDER (KELEBIA)

Део пројекта: / Part of Design:
4/1.1.2 КОНТАКТНА МРЕЖА - ОТВОРЕНА ПРУГА НОВИ САД - РУМЕНКА
4/1.1.2 Overhead contact system of open track NOVI SAD TO RUMENKA

Унутрашња контрола: / Internal control: Zhang Deyu,M.Sc.E.E

Главни пројектант: / Chief designer: др Љиљана Милић Марковић, дипл.грађ.инж.

Руководилац организационе јединице: / Manager of organization unit: Драгиша Поповић, дипл.инж.ел.

Цртеж: / Drawing: Ситуациони план отворене пруге Нови Сад - Руменка - Постојеће стање 3/4
OCS Layout of open track Novi Sad to Rumenka-existing state 3/4

Размера: / Scale: -

Врста тех. док.: / Type of tech. docum.	датум: / date:	Цртеж бр./Drawing No.:
ПГД / DCP	04.2021.	2020-001-ELE-4/1.1.2-Ц7.2

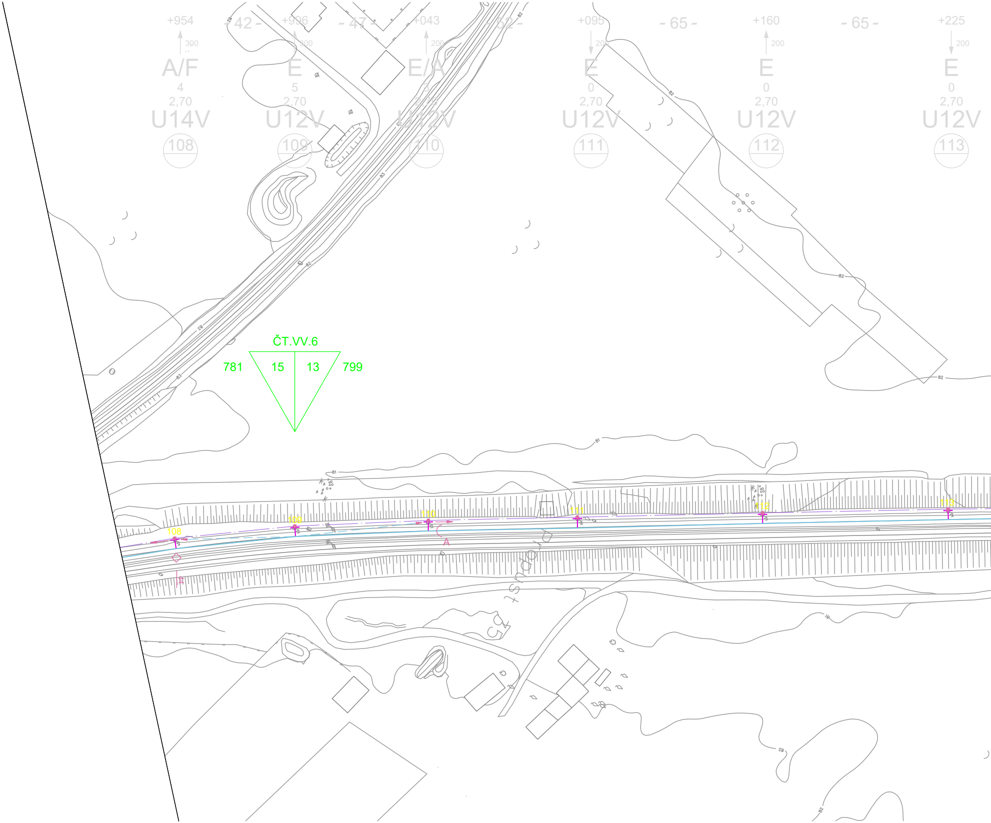
+954
300
A/F
4
2,70
U14V
108
- 42 -
+996
300
E
5
2,70
U12V
109
- 47 -
+043
200
E/A
3
2,70
U12V
110
- 52 -
+095
200
E
0
2,70
U12V
111
- 65 -
+160
200
E
0
2,70
U12V
112
- 65 -
+225
200
E
0
2,70
U12V
113
ČT.VV.6
781
15
13
799
82
83
81
108
109
110
111
112
113
A

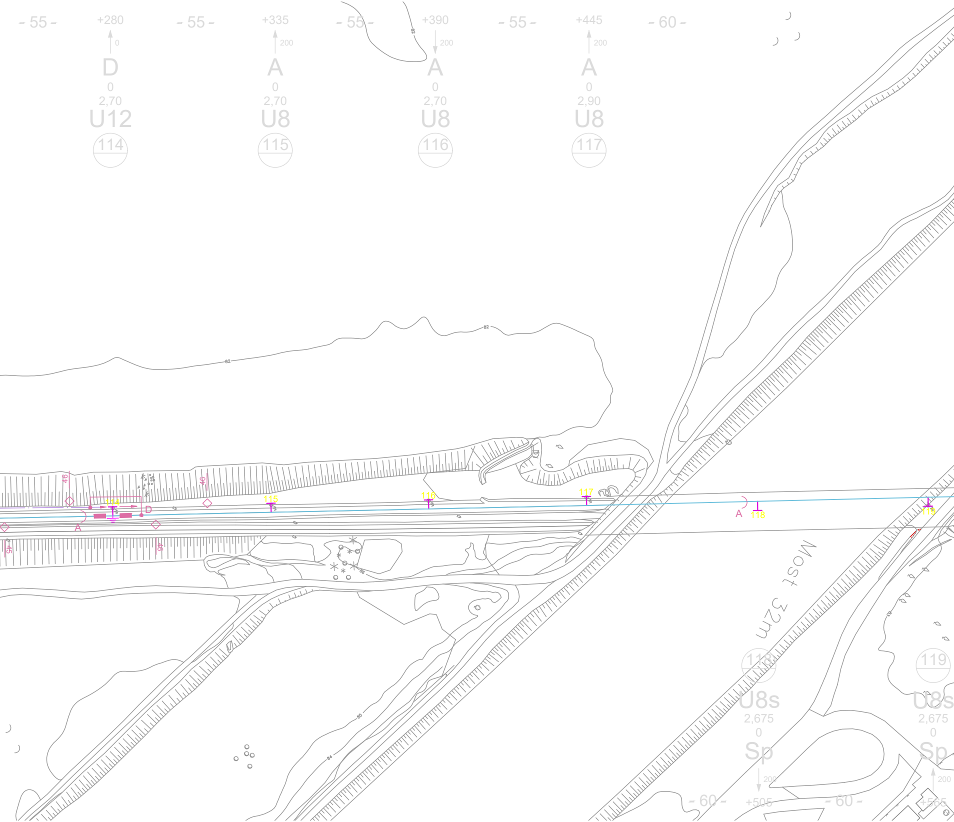

- 55 -
+280
0
D
0
2,70
U12
114
- 55 -
+335
200
A
0
2,70
U8
115
- 55 -
+390
200
A
0
2,70
U8
116
- 55 -
+445
200
A
0
2,90
U8
117
- 60 -
82
82
82
46
46
46
45
114
115
116
117
A
D
A
118
119
86
85
84
Most 32m
118
U8s
2,675
0
Sp
200
+505
- 60 -
119
U8s
2,675
0
Sp
200
+565
- 60 -

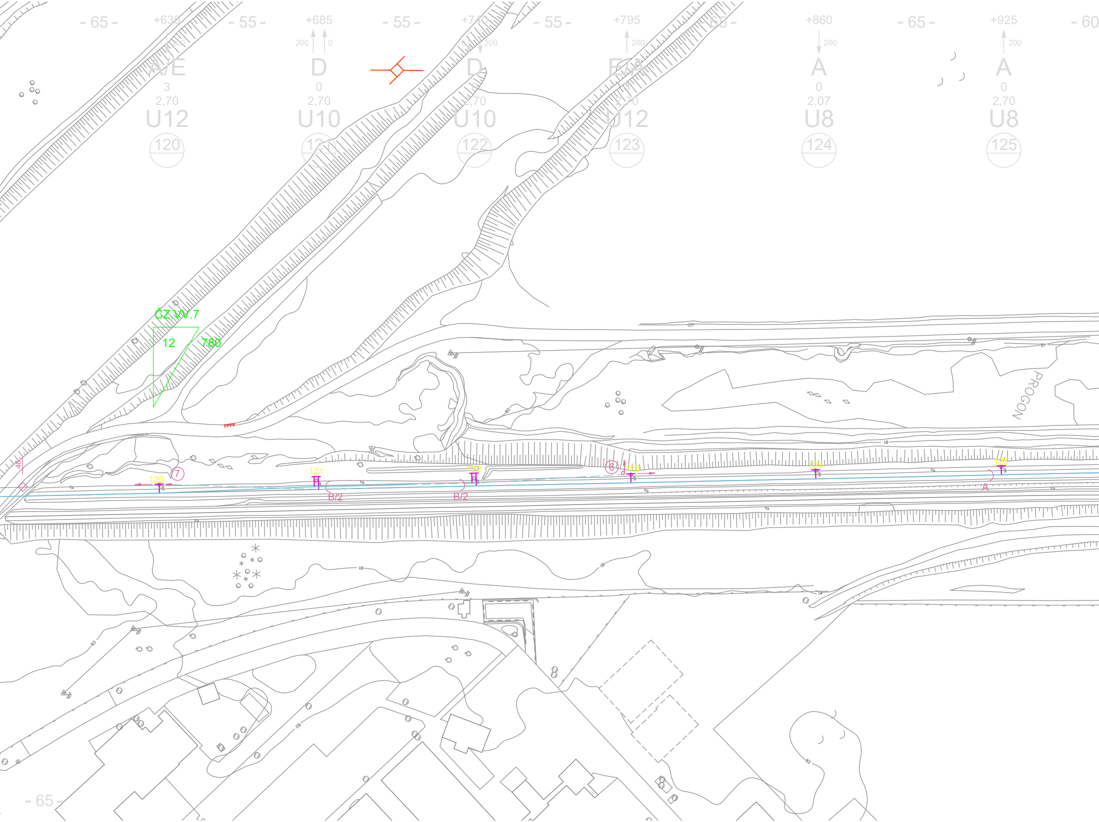

- 65 -
+630
200
A/E
3
2,70
U12
120
- 55 -
+685
200
0
D
0
2,70
U10
121
- 55 -
+740
0
200
D
0
2,70
U10
122
- 55 -
+795
200
E/A
0
2,70
U12
123
- 65 -
+860
200
A
0
2,07
U8
124
- 65 -
+925
200
A
0
2,70
U8
125
- 60
ČZ.VV.7
12
780
PROGON
48
7
120
121
B/2
122
B/2
6
123
124
125
A
- 65 -

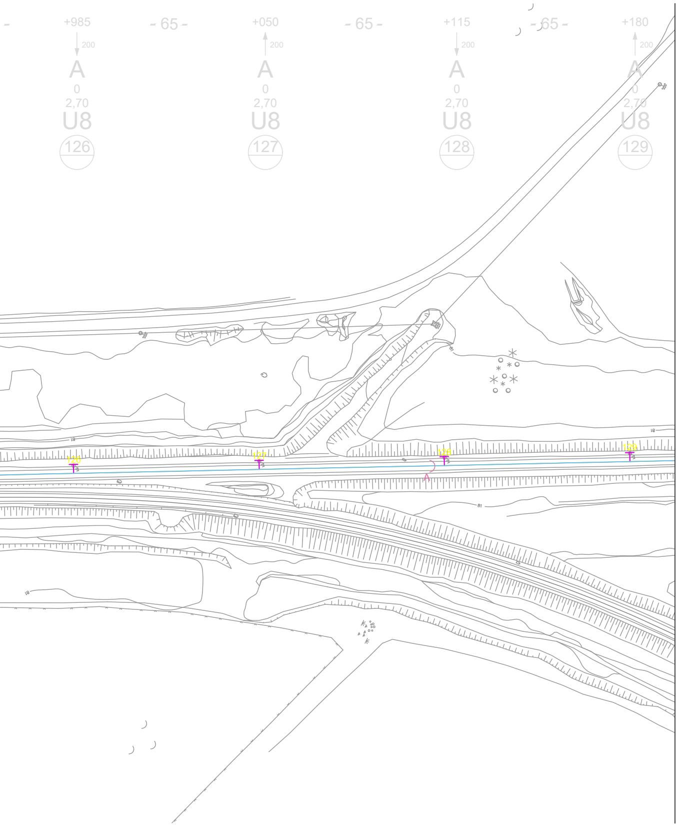
+985
- 65 -
+050
- 65 -
+115
- 65 -
+180
200
200
200
200
A
A
A
A
0
0
0
0
2,70
2,70
2,70
2,70
U8
U8
U8
U8
126
127
128
129

ЛЕГЕНДА/LEGEND:

+465	Стационажа / распон (m) / Km point / span (m)
200	Полигонација (mm) / Stagger (mm)
A	Тип темеља / Foundation type
0	Преднагиб стуба (mm/m) / Rake of mast (mm)
2,70	Одстојање лица стуба од осе колосека (m) Distance between mast face and track centreline (m)
U8	Тип стуба / Type of mast
25	Број стуба / Mast No.
10	Километар / Kilometre

Број/Number	Датум / Date	Опис / Description
03		
02		
01		

Ревизиони блок: / Revision block:

China Railway Design Corporation Serbia
Ogranak Beograd
Косте Рацина 16б; 11000 Београд; Србија

Организациона јединица: ГРАЂЕВИНАРСТВО И САОБРАЋАЈ
Organization unit: DEPARTMENT OF CIVIL AND TRANSPORTATION

Одговорни пројектант:
Responsible designer:

лиценца број:/ license No.: 351G09508
Милан Муждало, дипл.инж.ел.

Сарадници: / Associates:

Унутрашња контрола: / Internal control:
Zhang Deyu,M.Sc.E.E

Главни пројектант: / Chief designer:
др Љиљана Милић Марковић, дипл.грађ.инж.

Руководилац организационе јединице:
Manager of organization unit:
Драгиша Поповић, дипл.инж.ел.

Инвеститор пројекта: / Investor:
" ИНФРАСТРУКТУРА ЖЕЛЕЗНИЦЕ СРБИЈЕ " А.Д.
/ " INFRASTRUCTURE RAILWAYS OF SERBIA " JSC
Немањина 6/IV, Београд / Nemanjina Street 6/IV, Belgrade

Наручилац пројекта: / Employer:
中国铁路国际有限公司
CHINA RAILWAY International Co., Ltd.
China Railway International Corporation Ltd.
No.10 Fuxing Road,Haidian District,Beijing
P.R China, 100844

CHINA COMMUNICATIONS CONSTRUCTION COMPANY LIMITED
China Communication Construction Company Ltd. (CCCC)
No.85 Deshengmenwai Street,Xicheng District,Beijing
P.R China, 100088

Објекат: /Structure:
ПРУГА БЕОГРАД - СУБОТИЦА - ДРЖАВНА ГРАНИЦА (КЕЛЕБИЈА)
ДЕОНИЦА ПРУГЕ НОВИ САД - СУБОТИЦА - ДРЖАВНА ГРАНИЦА (КЕЛЕБИЈА)

BELGRADE - SUBOTICA - STATE BORDER (KELEBIA) RAILWAY LINE
SECTION : NOVI SAD - SUBOTICA - STATE BORDER (KELEBIA)

Део пројекта: / Part of Design:
4/1.1.2 КОНТАКТНА МРЕЖА - ОТВОРЕНА ПРУГА
НОВИ САД - РУМЕНКА
4/1.1.2 Overhead contact system of open track
NOVI SAD TO RUMENKA

Цртеж: / Drawing:
Ситуациони план отворене пруге Нови Сад - Руменка - Постојеће стање 4/4
OCS Layout of open track
Novi Sad to Rumenka-Existing state 4/4

Размера: Scale: -

Врста тех. док.: Type of tech. docum.	датум:/date:	Цртеж бр./Drawing No.:
ПГД / DCP	**04.2021.**	2020-001-ELE-4/1.1.2-Ц7.2

ЛЕГЕНДА/LEGEND:

+465	Стационажа / распон (m) / Km point / span (m)
200	Полигонација (mm) / Stagger (mm)
J1	Тип темеља / Foundation type
	Преднагиб стуба (mm/m) / Rake of mast (mm)
3,1	Одстојање лица стуба од осе колосека (m) / Distance between mast face and track centreline (m)
Z1	Тип стуба / Type of mast
25	Број стуба / Mast No.
10	Километар / Kilometre

Broj/Number	Датум / Date	Опис / Description
03		
02		
01		

Ревизиони блок: / Revision block:

中国铁设 CRDC

China Railway Design Corporation Serbia
Ogranak Beograd
Косте Рацина 166; 11000 Београд; Србија

Организациона јединица: ГРАЂЕВИНАРСТВО И САОБРАЋАЈ
Organization unit: DEPARTMENT OF CIVIL AND TRANSPORTATION

Одговорни пројектант: / Responsible designer:
лиценца број:/ license No.: 351G09508
Милан Муждало, дипл.инж.ел.

Сарадници: / Associates:

Унутрашња контрола: / Internal control:
Zhang Deyu,M.Sc.E.E

Главни пројектант: / Chief designer:
др Љиљана Милић Марковић, дипл.грађ.инж.

Руководилац организационе јединице: / Manager of organization unit:
Драгиша Поповић, дипл.инж.ел.

Инвеститор пројекта: / Investor:
"ИНФРАСТРУКТУРА ЖЕЛЕЗНИЦЕ СРБИЈЕ" А.Д.
/ "INFRASTRUCTURE RAILWAYS OF SERBIA" JSC
Немањина 6/IV, Београд / Nemanjina Street 6/IV, Belgrade

Наручилац пројекта: / Employer:
China Railway International Corporation Ltd. No.10 Fuxing Road,Haidian District,Beijing P.R China, 100844
China Communication Construction Company Ltd. (CCCC) No.85 Deshengmenwai Street,Xicheng District,Beijing P.R China, 100088

Објекат: /Structure:
ПРУГА БЕОГРАД - СУБОТИЦА - ДРЖАВНА ГРАНИЦА (КЕЛЕБИЈА)
ДЕОНИЦА ПРУГЕ НОВИ САД - СУБОТИЦА - ДРЖАВНА ГРАНИЦА (КЕЛЕБИЈА)
BELGRADE - SUBOTICA - STATE BORDER (KELEBIJA) RAILWAY LINE
SECTION NOVI SAD - SUBOTICA - STATE BORDER (KELEBIJA)

Део пројекта: / Part of Design:
4/1.1.2 КОНТАКТНА МРЕЖА - ОТВОРЕНА ПРУГА НОВИ САД - РУМЕНКА
4/1.1.2 Overhead contact system of open track NOVI SAD TO RUMENKA

Цртеж: / Drawing:
Ситуациони план КМ, отворена пруга Нови Сад - Руменка - ново стање 1/2
OCS Layout of open track Novi Sad to Rumenka-New state 1/2

Размера: / Scale: -

Врста тех. док.: / Type of tech. docum.: ПГД / DCP
датум:/date: 04.2021.
Цртеж бр./Drawing No.: 2020-001-ELE-4/1.1.2-Ц7.3

ЛЕГЕНДА/LEGEND:

+465	Стационажа / распон (m) / Km point / span (m)
200	Полигонација (mm) / Stagger (mm)
J1	Тип темеља / Foundation type
	Преднагиб стуба (mm/m) / Rake of mast (mm)
3,1	Одстојање лица стуба од осе колосека (m) / Distance between mast face and track centreline (m)
Z1	Тип стуба / Type of mast
25 / 10	Број стуба / Mast No. / Километар / Kilometre

Број/Number	Датум / Date	Опис / Description
03		
02		
01		

Ревизиони блок: / Revision block:

中国铁设 CRDC

China Railway Design Corporation Serbia
Ogranak Beograd
Косте Рацина 166; 11000 Београд; Србија

Организациона јединица: ГРАЂЕВИНАРСТВО И САОБРАЋАЈ
Organization unit: DEPARTMENT OF CIVIL AND TRANSPORTATION

Одговорни пројектант: / Responsible designer:
лиценца број: / license No.: 351G09508
Милан Муждало, дипл.инж.ел.

Сарадници: / Associates:

Инвеститор пројекта: / Investor:
" ИНФРАСТРУКТУРА ЖЕЛЕЗНИЦЕ СРБИЈЕ " А.Д.
" INFRASTRUCTURE RAILWAYS OF SERBIA " JSC

Наручилац пројекта: / Employer:
China Railway International Corporation Ltd.
China Communications Construction Company Ltd. (CCCC)

Објекат: / Structure:
ПРУГА БЕОГРАД - СУБОТИЦА - ДРЖАВНА ГРАНИЦА (КЕЛЕБИЈА)
ДЕОНИЦА ПРУГЕ НОВИ САД - СУБОТИЦА - ДРЖАВНА ГРАНИЦА (КЕЛЕБИЈА)
BELGRADE - SUBOTICA - STATE BORDER (KELEBIA) RAILWAY LINE
SECTION: NOVI SAD - SUBOTICA - STATE BORDER (KELEBIA)

Део пројекта: / Part of Design:
4/1.1.2 КОНТАКТНА МРЕЖА - ОТВОРЕНА ПРУГА НОВИ САД - РУМЕНКА
4/1.1.2 Overhead contact system of open track NOVI SAD TO RUMENKA

Унутрашња контрола: / Internal control: Zhang Deyu,M.Sc.E.E

Цртеж: / Drawing: Ситуациони план КМ, отворена пруга Нови Сад - Руменка - ново стање 2/2
OCS Layout of open track Novi Sad to Rumenka-New state 2/2

Размера: / Scale: -

Главни пројектант: / Chief designer: др Љиљана Милић Марковић, дипл.грађ.инж.

Руководилац организационе јединице: / Manager of organization unit: Драгиша Поповић, дипл.инж.ел.

Врста тех. док.: / Type of tech. docum.: ПГД / DCP

датум/date: 04.2021.

Цртеж бр./Drawing No.: 2020-001-ELE-4/1.1.2-ЦТ.3

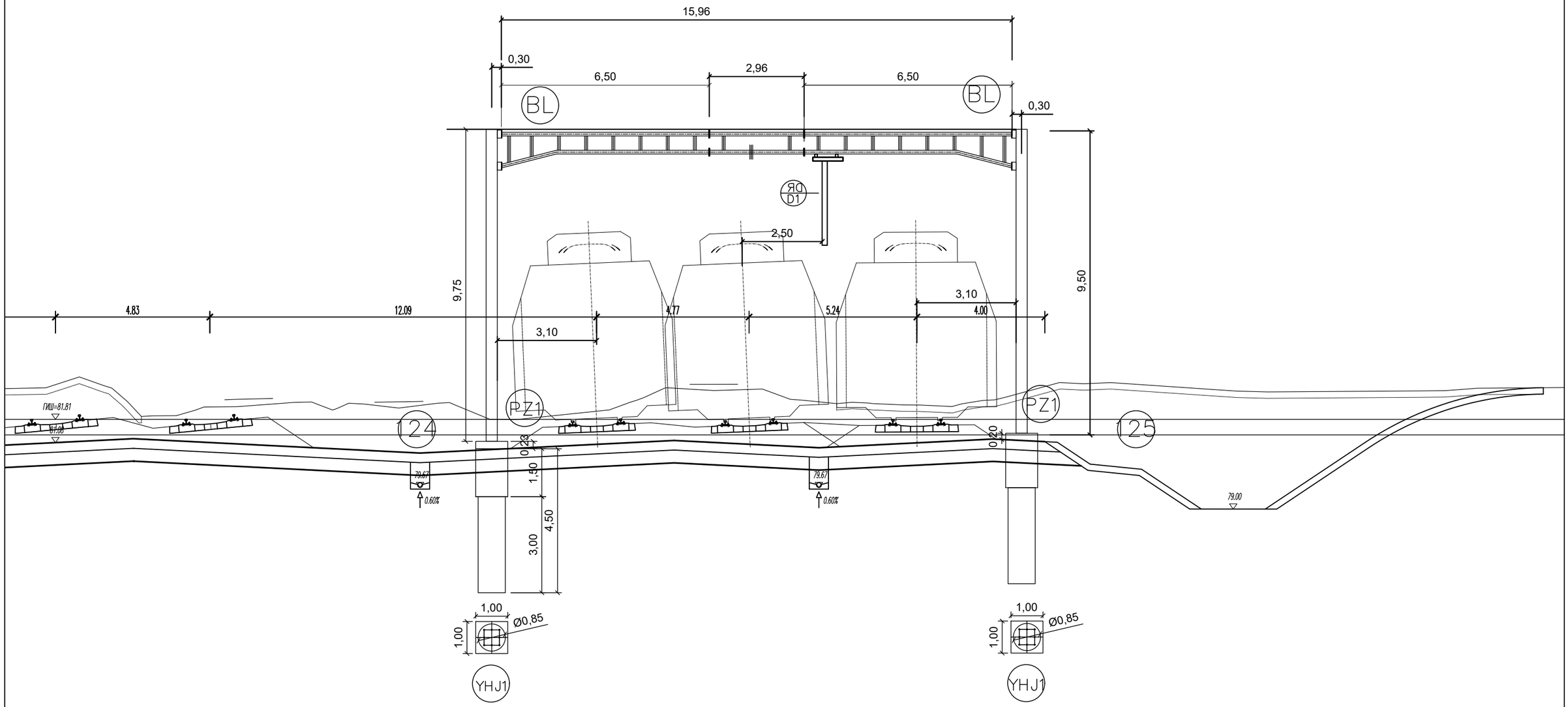

02		
01		
Број/Number	Датум / Date	Опис / Description

Ревизиони блок: / Revision block:

China Railway Design Corporation Serbia
Ogranak Beograd
Косте Рацина 16б; 11000 Београд; Србија

Инвеститор пројекта: / Investor:
" ИНФРАСТРУКТУРА ЖЕЛЕЗНИЦЕ СРБИЈЕ " А.Д.
/ " INFRASTRUCTURE RAILWAYS OF SERBIA " JSC
Немањина 6/IV, Београд / Nemanjina Street 6/IV, Belgrade

Наручилац пројекта: / Employer: China Railway International Corporation Ltd.
No.10 Fuxing Road,Haidian District,Beijing
P.R China, 100844

China Communication Construction Company Ltd. (CCCC)
No.85 Deshengmenwai Street,Xicheng District,Beijing
P.R China, 100088
Web site: www.ccccltd.cn

Објекат: /Structure:
ПРУГА БЕОГРАД - СУБОТИЦА - ДРЖАВНА ГРАНИЦА (КЕЛЕБИЈА)
ДЕОНИЦА ПРУГЕ НОВИ САД - СУБОТИЦА - ДРЖАВНА ГРАНИЦА (КЕЛЕБИЈА)

BELGRADE - SUBOTICA - STATE BORDER (KELEBIA) RAILWAY LINE
SECTION : NOVI SAD - SUBOTICA - STATE BORDER (KELEBIA)

Организациона јединица: ГРАЂЕВИНАРСТВО И САОБРАЋАЈ
/Organization unit: DEPARTMENT OF CIVIL AND TRANSPORTATION

Одговорни пројектант:
Responsible designer:
Милан Муждало, дипл.инж.ел.
лиценца број:/ license No.: 351G09508

Главни пројектант:/ Chief designer:
др Љиљана Милић Марковић, дипл.грађ.инж.

Унутрашња контрола:/ Internal control: Zhang Deyu,M.Sc.E.E
Сарадници:/ Associates: Zhang Qi,M.Sc.E.E

Руководилац организационе јединице:
Manager of organization unit:
Драгиша Поповић, дипл.инж.ел.

Део пројекта: / Part of Design:
4/1.1.2 КОНТАКТНА МРЕЖА, ОТВОРЕНА ПРУГА НОВИ САД - РУМЕНКА
4/1.1.2 Overhead contact system of open track NOVI SAD TO RUMENKA

Цртеж:/ Drawing: ПОПРЕЧНИ ПРЕСЕК ПОРТАЛА 124-125
PORTAL CROSS SECTION 124-125

Размера: Scale: -

Врста тех. док.: Type of tech. docum.	датум:/date:	Цртеж бр./Drawing No.:
ПГД / DCP	04.2021.	2020-001-ELE-4/1.1.2-Ц7.4.1

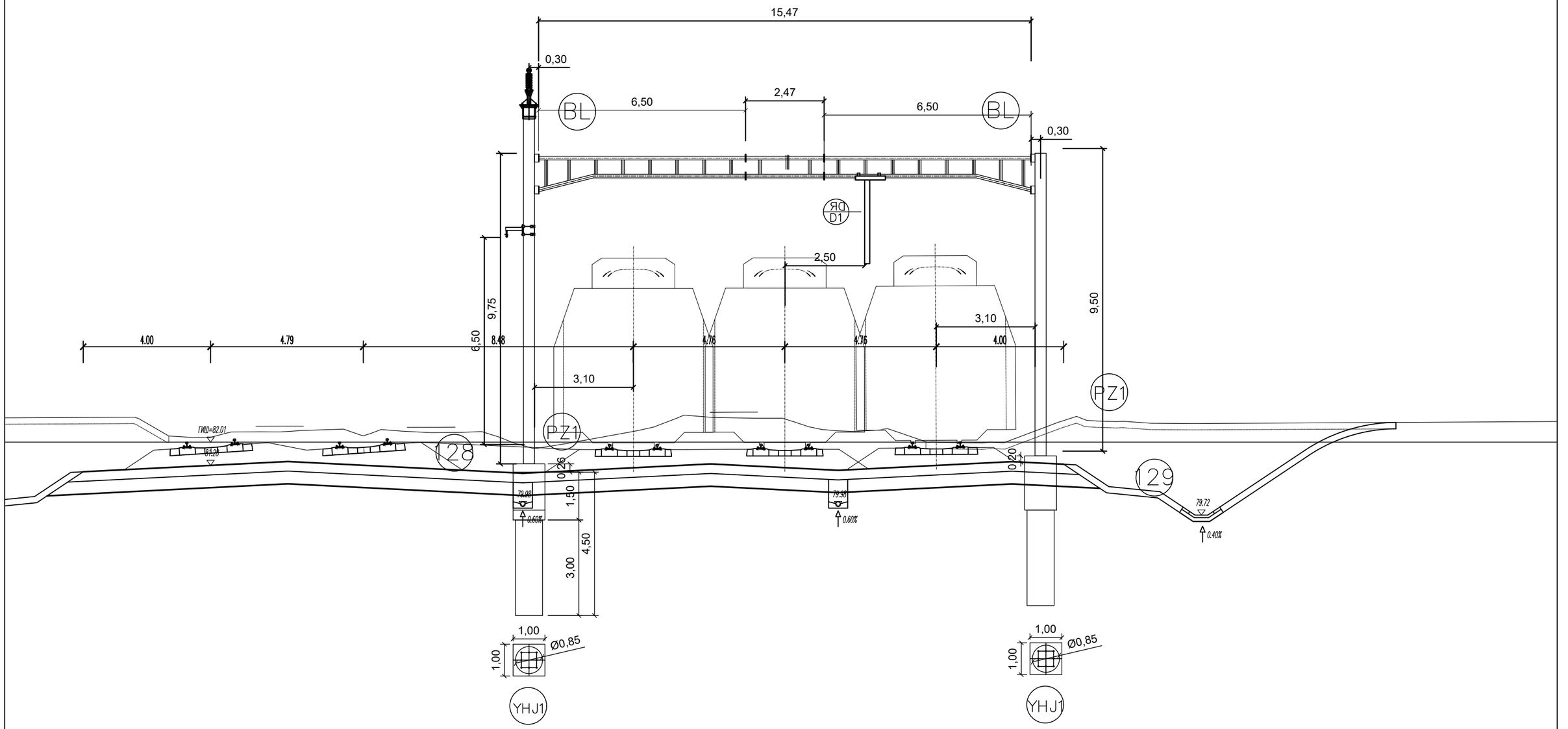

Број/Number	Датум / Date	Опис / Description
02		
01		

Ревизиони блок: / Revision block:

China Railway Design Corporation Serbia
Ogranak Beograd
Косте Рацина 16б; 11000 Београд; Србија

Инвеститор пројекта: / Investor:
" ИНФРАСТРУКТУРА ЖЕЛЕЗНИЦЕ СРБИЈЕ " А.Д.
/ " INFRASTRUCTURE RAILWAYS OF SERBIA " JSC
Немањина 6/IV, Београд / Nemanjina Street 6/IV, Belgrade

Наручилац пројекта: / Employer: China Railway International Corporation Ltd.
No.10 Fuxing Road,Haidian District,Beijing
P.R China, 100844

China Communication Construction Company Ltd. (CCCC)
No.85 Deshengmenwai Street,Xicheng District,Beijing
P.R China, 100088
Web site: www.ccccltd.cn

Објекат: /Structure:
ПРУГА БЕОГРАД - СУБОТИЦА - ДРЖАВНА ГРАНИЦА (КЕЛЕБИЈА)
ДЕОНИЦА ПРУГЕ НОВИ САД - СУБОТИЦА - ДРЖАВНА ГРАНИЦА (КЕЛЕБИЈА)

BELGRADE - SUBOTICA - STATE BORDER (KELEBIA) RAILWAY LINE
SECTION : NOVI SAD - SUBOTICA - STATE BORDER (KELEBIA)

Организациона јединица: ГРАЂЕВИНАРСТВО И САОБРАЋАЈ
/Organization unit: DEPARTMENT OF CIVIL AND TRANSPORTATION

Одговорни пројектант:
Responsible designer:
Милан Муждало, дипл.инж.ел.
лиценца број:/ license No.: 351G09508

Главни пројектант:/ Chief designer:
др Љиљана Милић Марковић, дипл.грађ.инж.

Унутрашња контрола:/ Internal control: Zhang Deyu,M.Sc.E.E

Сарадници:/ Associates: Zhang Qi,M.Sc.E.E

Руководилац организационе јединице:
Manager of organization unit:
Драгиша Поповић, дипл.инж.ел.

Део пројекта: / Part of Design:
4/1.1.2 КОНТАКТНА МРЕЖА, ОТВОРЕНА ПРУГА НОВИ САД - РУМЕНКА
4/1.1.2 Overhead contact system of open track NOVI SAD TO RUMENKA

Цртеж:/ Drawing: ПОПРЕЧНИ ПРЕСЕК ПОРТАЛА 128-129
PORTAL CROSS SECTION 128-129

Размера: Scale: -

Врста тех. док.: Type of tech. docum. ПГД / DCP

датум:/date: 04.2021.

Цртеж бр./Drawing No.: 2020-001-ELE-4/1.1.2-Ц7.4.1

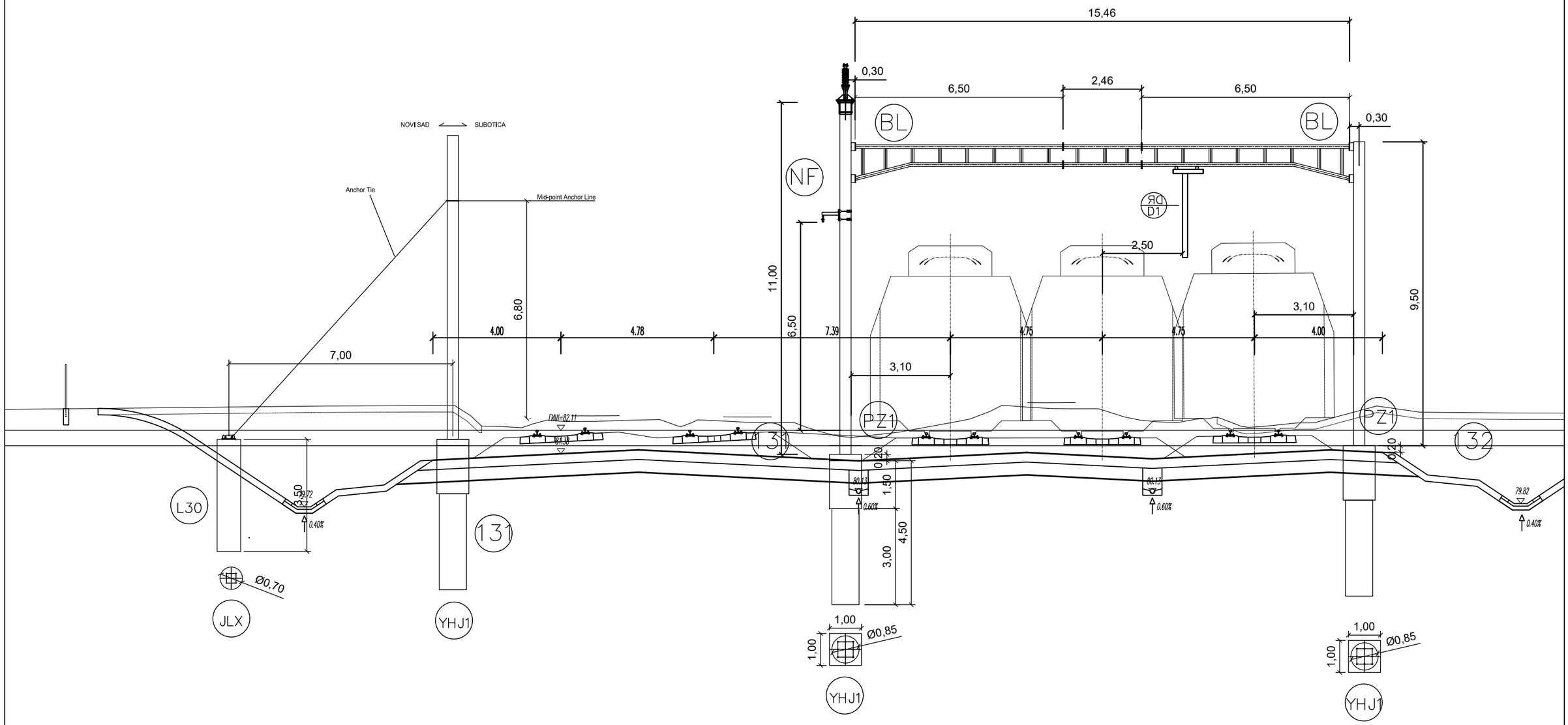

02		
01		
Број/Number	Датум / Date	Опис / Description

Ревизиони блок: / Revision block:

中国铁设 CRDC

China Railway Design Corporation Serbia
Ogranak Beograd
Косте Рацина 16б; 11000 Београд; Србија

Инвеститор пројекта: / Investor:
" ИНФРАСТРУКТУРА ЖЕЛЕЗНИЦЕ СРБИЈЕ " А.Д.
/ " INFRASTRUCTURE RAILWAYS OF SERBIA " JSC
Немањина 6/IV, Београд / Nemanjina Street 6/IV, Belgrade

Наручилац пројекта: / Employer: China Railway International Corporation Ltd.
No.10 Fuxing Road,Haidian District,Beijing
P.R China, 100844

China Communication Construction Company Ltd. (CCCC)
No.85 Deshengmenwai Street,Xicheng District,Beijing
P.R China, 100088
Web site: www.ccccltd.cn

Објекат: /Structure:
ПРУГА БЕОГРАД - СУБОТИЦА - ДРЖАВНА ГРАНИЦА (КЕЛЕБИЈА)
ДЕОНИЦА ПРУГЕ НОВИ САД - СУБОТИЦА - ДРЖАВНА ГРАНИЦА (КЕЛЕБИЈА)

BELGRADE - SUBOTICA - STATE BORDER (KELEBIA) RAILWAY LINE
SECTION : NOVI SAD - SUBOTICA - STATE BORDER (KELEBIA)

Организациона јединица: ГРАЂЕВИНАРСТВО И САОБРАЋАЈ
/Organization unit: DEPARTMENT OF CIVIL AND TRANSPORTATION

Одговорни пројектант:
Responsible designer:
Милан Муждало, дипл.инж.ел.
лиценца број:/ license No.: 351G09508

Главни пројектант:/ Chief designer:
др Љиљана Милић Марковић, дипл.грађ.инж.

Унутрашња контрола:/ Internal control: Zhang Deyu,M.Sc.E.E
Сарадници/ Associates: Zhang Qi,M.Sc.E.E

Руководилац организационе јединице:
Manager of organization unit:
Драгиша Поповић, дипл.инж.ел.

Део пројекта: / Part of Design:
4/1.1.2 КОНТАКТНА МРЕЖА, ОТВОРЕНА ПРУГА НОВИ САД - РУМЕНКА
4/1.1.2 Overhead contact system of open track NOVI SAD TO RUMENKA

Цртеж:/ Drawing: ПОПРЕЧНИ ПРЕСЕК ПОРТАЛА 131-132
PORTAL CROSS SECTION 131-132

Размера: Scale: -

Врста тех. док.: Type of tech. docum.: ПГД / DCP

датум:/date: 04.2021.

Цртеж бр./Drawing No.: 2020-001-ELE-4/1.1.2-Ц7.4.1

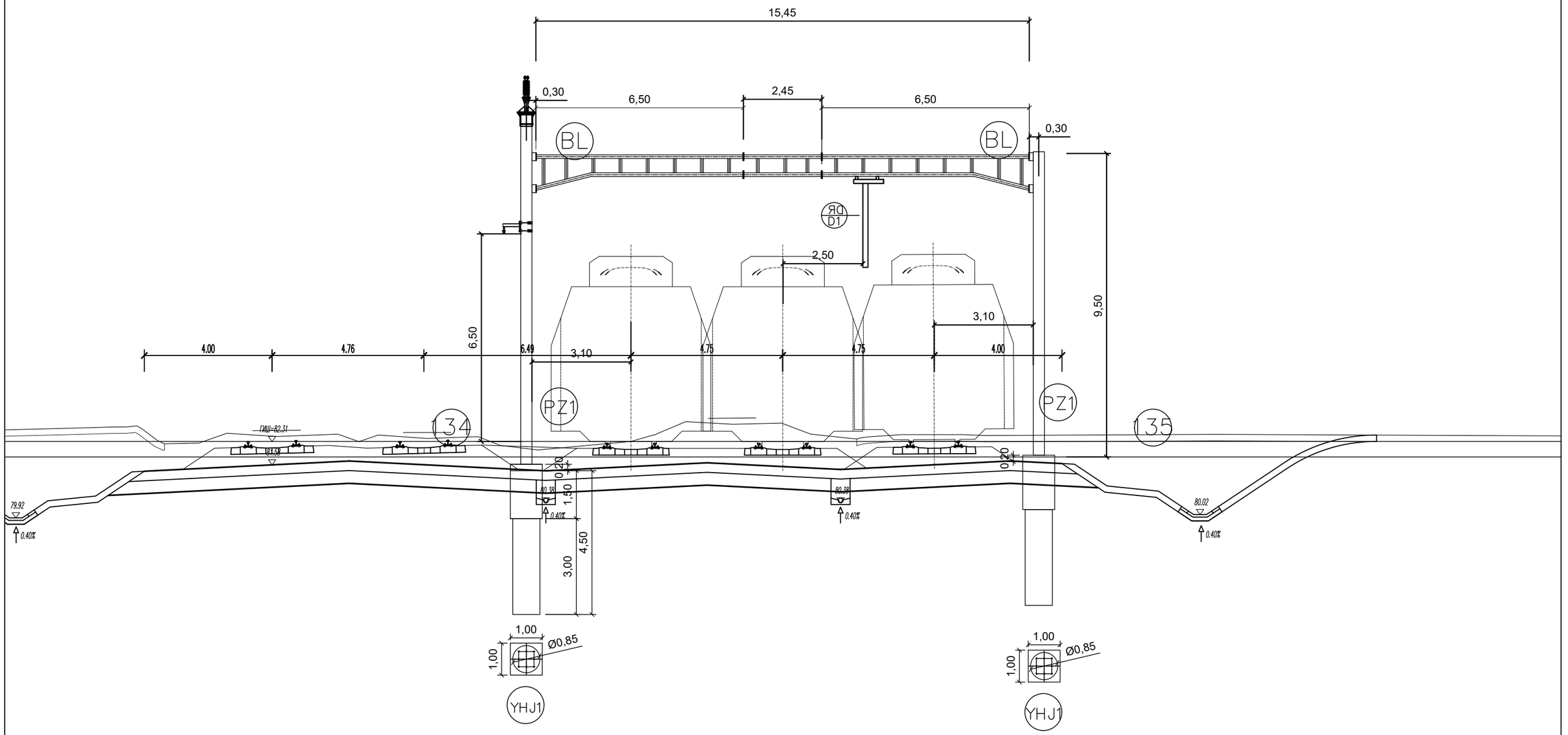

Број/Number	Датум / Date	Опис / Description
02		
01		

Ревизиони блок: / Revision block:

China Railway Design Corporation Serbia
Ogranak Beograd
Косте Рацина 16б; 11000 Београд; Србија

Инвеститор пројекта: / Investor:
" ИНФРАСТРУКТУРА ЖЕЛЕЗНИЦЕ СРБИЈЕ " А.Д.
/ " INFRASTRUCTURE RAILWAYS OF SERBIA " JSC
Немањина 6/IV, Београд / Nemanjina Street 6/IV, Belgrade

Наручилац пројекта: / Employer: China Railway International Corporation Ltd.
No.10 Fuxing Road,Haidian District,Beijing P.R China, 100844

China Communication Construction Company Ltd. (CCCC)
No.85 Deshengmenwai Street,Xicheng District,Beijing P.R China, 100088
Web site: www.ccccltd.cn

Објекат: /Structure:
ПРУГА БЕОГРАД - СУБОТИЦА - ДРЖАВНА ГРАНИЦА (КЕЛЕБИЈА)
ДЕОНИЦА ПРУГЕ НОВИ САД - СУБОТИЦА - ДРЖАВНА ГРАНИЦА (КЕЛЕБИЈА)

BELGRADE - SUBOTICA - STATE BORDER (KELEBIA) RAILWAY LINE
SECTION : NOVI SAD - SUBOTICA - STATE BORDER (KELEBIA)

Организациона јединица: ГРАЂЕВИНАРСТВО И САОБРАЋАЈ
/Organization unit: DEPARTMENT OF CIVIL AND TRANSPORTATION

Одговорни пројектант:
Responsible designer:
Милан Муждало, дипл.инж.ел.
лиценца број:/ license No.: 351G09508

Главни пројектант:/ Chief designer:
др Љиљана Милић Марковић, дипл.грађ.инж.

Унутрашња контрола:/ Internal control:
Zhang Deyu,M.Sc.E.E

Сарадници:/ Associates:
Zhang Qi,M.Sc.E.E

Руководилац организационе јединице:
Manager of organization unit:
Драгиша Поповић, дипл.инж.ел.

Део пројекта: / Part of Design:
4/1.1.2 КОНТАКТНА МРЕЖА, ОТВОРЕНА ПРУГА НОВИ САД - РУМЕНКА
4/1.1.2 Overhead contact system of open track NOVI SAD TO RUMENKA

Цртеж:/ Drawing: ПОПРЕЧНИ ПРЕСЕК ПОРТАЛА 134-135
PORTAL CROSS SECTION 134-135

Размера: Scale: -

Врста тех. док.: Type of tech. docum.	датум:/date:	Цртеж бр./Drawing No.:
ПГД / DCP	04.2021.	2020-001-ELE-4/1.1.2-Ц7.4.1

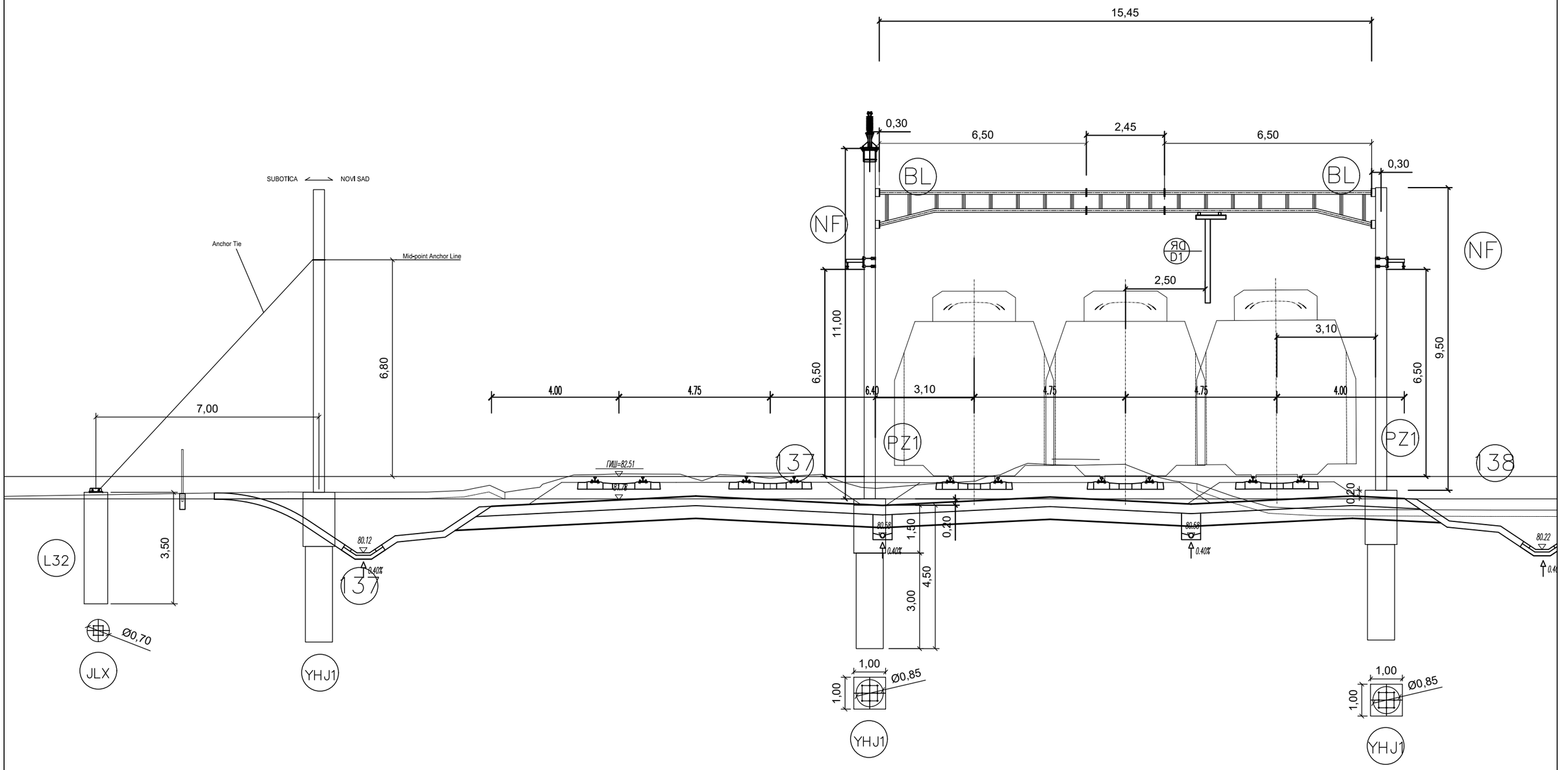

Организациона јединица: ГРАЂЕВИНАРСТВО И САОБРАЋАЈ
/Organization unit: DEPARTMENT OF CIVIL AND TRANSPORTATION

Број/Number	Датум / Date	Опис / Description
02		
01		

Ревизиони блок: / Revision block:

China Railway Design Corporation Serbia
Ogranak Beograd
Косте Рацина 16б; 11000 Београд; Србија

Инвеститор пројекта: / Investor:
" ИНФРАСТРУКТУРА ЖЕЛЕЗНИЦЕ СРБИЈЕ " А.Д.
/ " INFRASTRUCTURE RAILWAYS OF SERBIA " JSC
Немањина 6/IV, Београд / Nemanjina Street 6/IV, Belgrade

Наручилац пројекта: / Employer: China Railway International Corporation Ltd.
No.10 Fuxing Road,Haidian District,Beijing P.R China, 100844

China Communication Construction Company Ltd. (CCCC)
No.85 Deshengmenwai Street,Xicheng District,Beijing P.R China, 100088
Web site: www.ccccltd.cn

Објекат: /Structure:
ПРУГА БЕОГРАД - СУБОТИЦА - ДРЖАВНА ГРАНИЦА (КЕЛЕБИЈА)
ДЕОНИЦА ПРУГЕ НОВИ САД - СУБОТИЦА - ДРЖАВНА ГРАНИЦА (КЕЛЕБИЈА)

BELGRADE - SUBOTICA - STATE BORDER (KELEBIA) RAILWAY LINE
SECTION : NOVI SAD - SUBOTICA - STATE BORDER (KELEBIA)

Одговорни пројектант:
Responsible designer:
Милан Муждало, дипл.инж.ел.
лиценца број:/ license No.: 351G09508

Главни пројектант:/ Chief designer:
др Љиљана Милић Марковић, дипл.грађ.инж.

Унутрашња контрола:/ Internal control: Zhang Deyu,M.Sc.E.E

Сарадници:/ Associates: Zhang Qi,M.Sc.E.E

Руководилац организационе јединице:
Manager of organization unit:
Драгиша Поповић, дипл.инж.ел.

Део пројекта: / Part of Design:
4/1.1.2 КОНТАКТНА МРЕЖА, ОТВОРЕНА ПРУГА НОВИ САД - РУМЕНКА
4/1.1.2 Overhead contact system of open track NOVI SAD TO RUMENKA

Цртеж:/ Drawing: ПОПРЕЧНИ ПРЕСЕК ПОРТАЛА 137-138
PORTALCROSS SECTION 137-138

Размера: Scale: -

Врста тех. док.: Type of tech. docum.	датум:/date:	Цртеж бр./Drawing No.:
ПГД / DCP	04.2021.	2020-001-ELE-4/1.1.2-Ц7.4.1

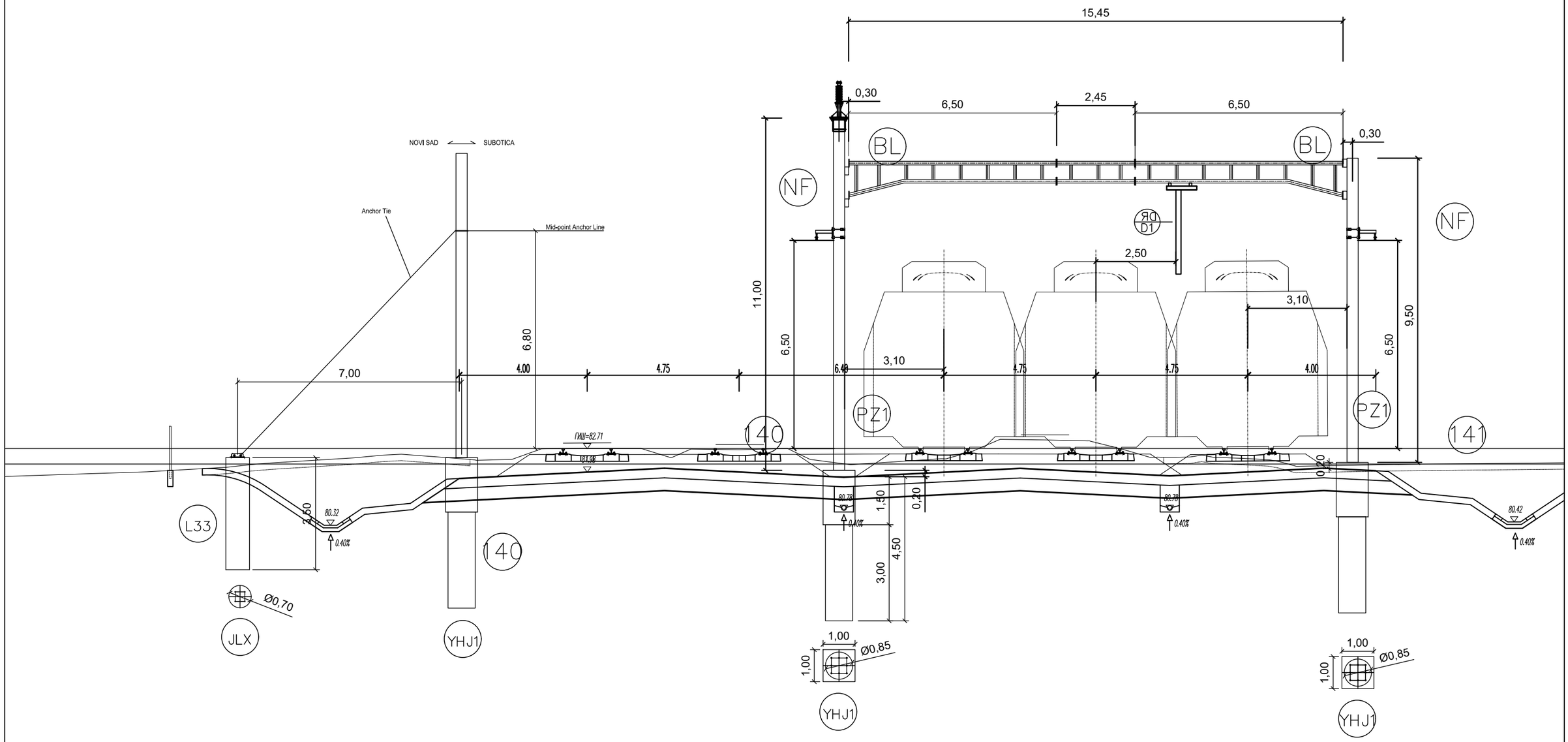

02		
01		
Број/Number	Датум / Date	Опис / Description

Ревизиони блок: / Revision block:

China Railway Design Corporation Serbia
Ogranak Beograd
Косте Рацина 16б; 11000 Београд; Србија

Инвеститор пројекта: / Investor:
" ИНФРАСТРУКТУРА ЖЕЛЕЗНИЦЕ СРБИЈЕ " А.Д.
/ " INFRASTRUCTURE RAILWAYS OF SERBIA " JSC
Немањина 6/IV, Београд / Nemanjina Street 6/IV, Belgrade

Наручилац пројекта: / Employer: China Railway International Corporation Ltd.
No.10 Fuxing Road,Haidian District,Beijing
P.R China, 100844

China Communication Construction Company Ltd. (CCCC)
No.85 Deshengmenwai Street,Xicheng District,Beijing
P.R China, 100088
Web site: www.ccccltd.cn

Објекат: /Structure:
ПРУГА БЕОГРАД - СУБОТИЦА - ДРЖАВНА ГРАНИЦА (КЕЛЕБИЈА)
ДЕОНИЦА ПРУГЕ НОВИ САД - СУБОТИЦА - ДРЖАВНА ГРАНИЦА (КЕЛЕБИЈА)

BELGRADE - SUBOTICA - STATE BORDER (KELEBIA) RAILWAY LINE
SECTION : NOVI SAD - SUBOTICA - STATE BORDER (KELEBIA)

Организациона јединица: ГРАЂЕВИНАРСТВО И САОБРАЋАЈ
/Organization unit: DEPARTMENT OF CIVIL AND TRANSPORTATION

Одговорни пројектант:
Responsible designer:
Милан Муждало, дипл.инж.ел.
лиценца број:/ license No.: 351G09508

Главни пројектант:/ Chief designer:
др Љиљана Милић Марковић, дипл.грађ.инж.

Унутрашња контрола:/ Internal control: Zhang Deyu,M.Sc.E.E
Сарадници:/ Associates: Zhang Qi,M.Sc.E.E

Руководилац организационе јединице:
Manager of organization unit:
Драгиша Поповић, дипл.инж.ел.

Део пројекта: / Part of Design:
4/1.1.2 КОНТАКТНА МРЕЖА, ОТВОРЕНА ПРУГА НОВИ САД - РУМЕНКА
4/1.1.2 Overhead contact system of open track NOVI SAD TO RUMENKA

Цртеж:/ Drawing: ПОПРЕЧНИ ПРЕСЕК ПОРТАЛА 140-141
PORTAL CROSS SECTION 140-141

Размера: Scale: -

Врста тех. док.: Type of tech. docum.: ПГД / DCP
датум:/date: 04.2021.
Цртеж бр./Drawing No.: 2020-001-ELE-4/1.1.2-Ц7.4.1

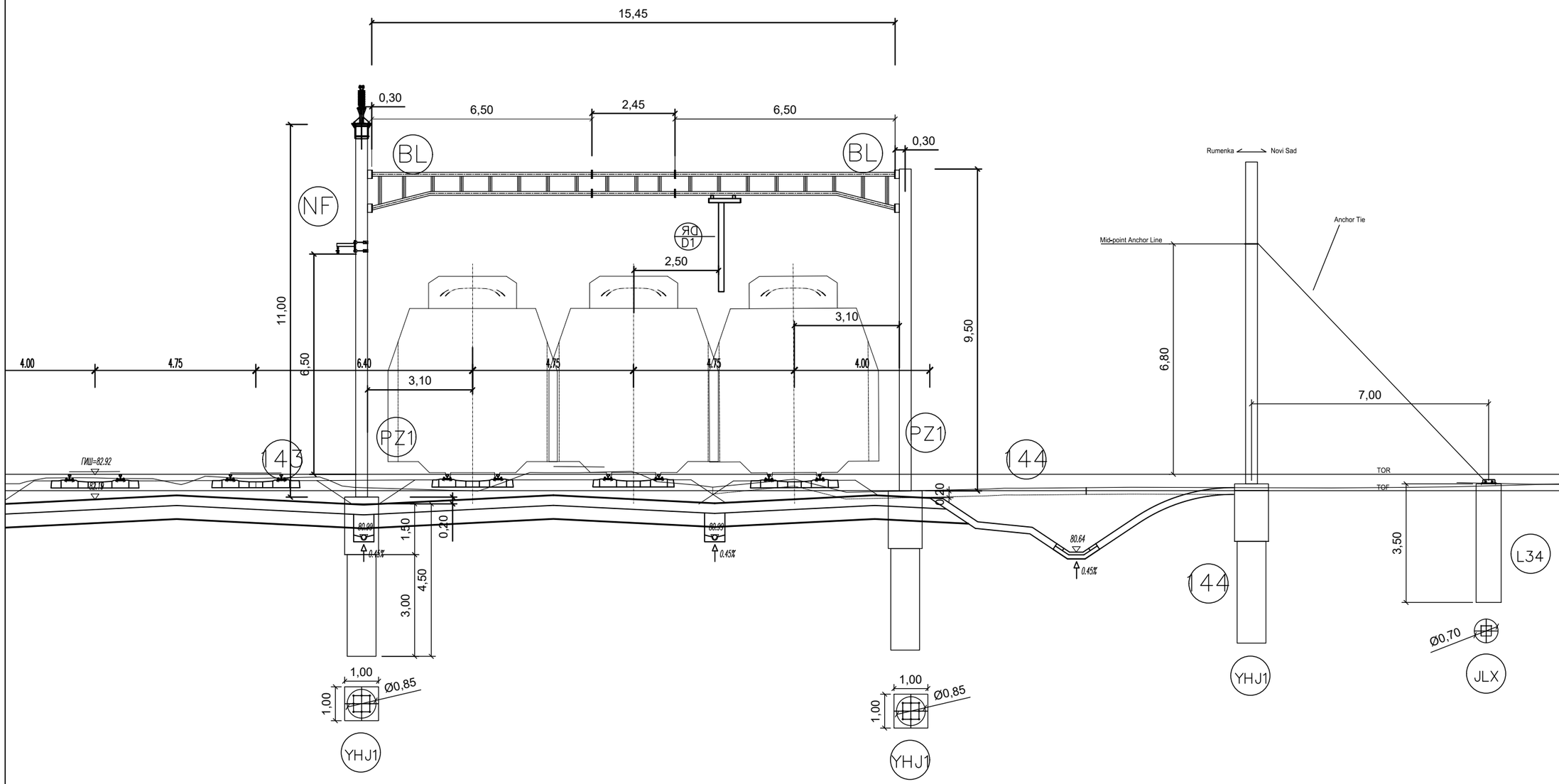

02		
01		
Број/Number	Датум / Date	Опис / Description

Ревизиони блок: / Revision block:

China Railway Design Corporation Serbia
Ogranak Beograd
Косте Рацина 16б; 11000 Београд; Србија

Инвеститор пројекта: / Investor:
" ИНФРАСТРУКТУРА ЖЕЛЕЗНИЦЕ СРБИЈЕ " А.Д.
/ " INFRASTRUCTURE RAILWAYS OF SERBIA " JSC
Немањина 6/IV, Београд / Nemanjina Street 6/IV, Belgrade

Наручилац пројекта: / Employer: China Railway International Corporation Ltd.
No.10 Fuxing Road,Haidian District,Beijing P.R China, 100844

China Communication Construction Company Ltd. (CCCC)
No.85 Deshengmenwai Street,Xicheng District,Beijing P.R China, 100088
Web site: www.ccccltd.cn

Објекат: /Structure:
ПРУГА БЕОГРАД - СУБОТИЦА - ДРЖАВНА ГРАНИЦА (КЕЛЕБИЈА)
ДЕОНИЦА ПРУГЕ НОВИ САД - СУБОТИЦА - ДРЖАВНА ГРАНИЦА (КЕЛЕБИЈА)

BELGRADE - SUBOTICA - STATE BORDER (KELEBIA) RAILWAY LINE
SECTION : NOVI SAD - SUBOTICA - STATE BORDER (KELEBIA)

Организациона јединица: ГРАЂЕВИНАРСТВО И САОБРАЋАЈ
/Organization unit: DEPARTMENT OF CIVIL AND TRANSPORTATION

Одговорни пројектант:
Responsible designer:
Милан Муждало, дипл.инж.ел.
лиценца број:/ license No.: 351G09508

Главни пројектант:/ Chief designer:
др Љиљана Милић Марковић, дипл.грађ.инж.

Унутрашња контрола:/ Internal control: Zhang Deyu,M.Sc.E.E

Сарадници:/ Associates: Zhang Qi,M.Sc.E.E

Руководилац организационе јединице:
Manager of organization unit:
Драгиша Поповић, дипл.инж.ел.

Део пројекта: / Part of Design:
4/1.1.2 КОНТАКТНА МРЕЖА, ОТВОРЕНА ПРУГА НОВИ САД - РУМЕНКА
4/1.1.2 Overhead contact system of open track NOVI SAD TO RUMENKA

Цртеж:/ Drawing: ПОПРЕЧНИ ПРЕСЕК ПОРТАЛА 143-144
PORTAL CROSS SECTION 143-144

Размера: Scale: -

Врста тех. док.: Type of tech. docum.: ПГД / DCP

датум:/date: 04.2021.

Цртеж бр./Drawing No.: 2020-001-ELE-4/1.1.2-Ц7.4.1

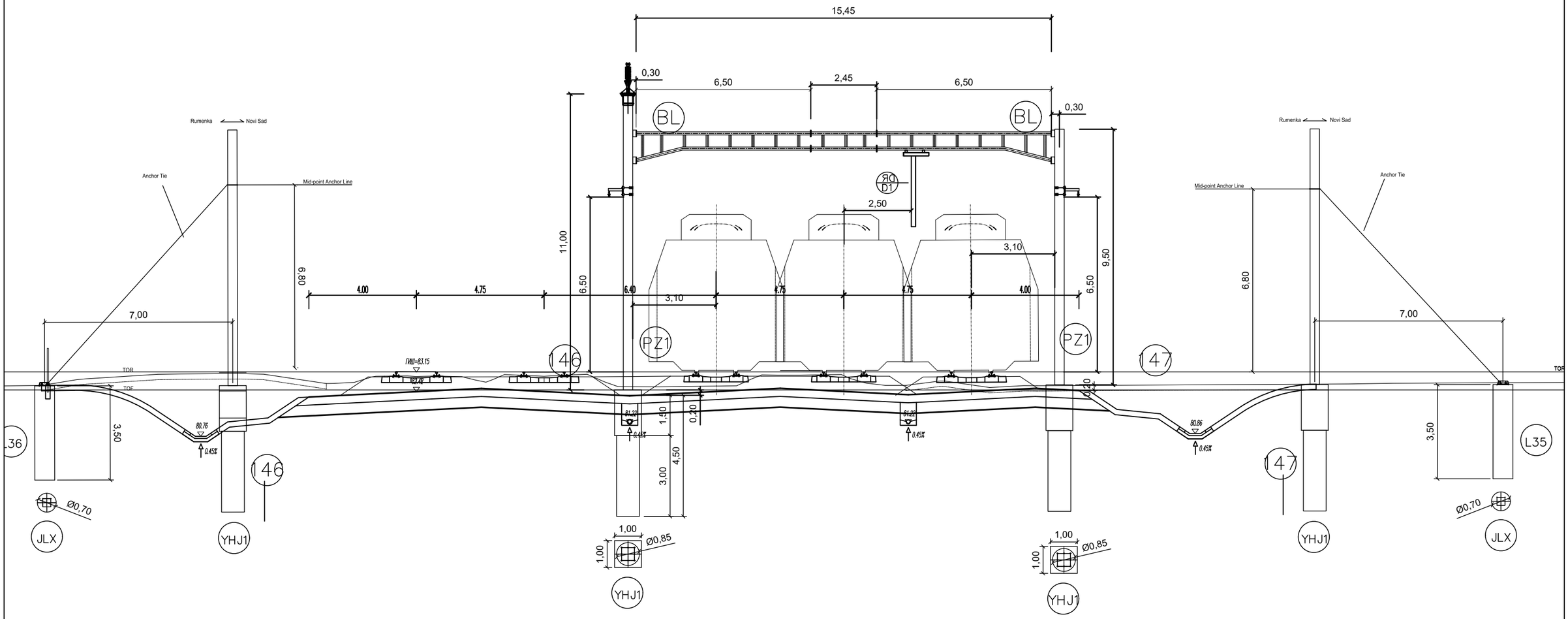

02		
01		
Број/Number	Датум / Date	Опис / Description

Ревизиони блок: / Revision block:

中国铁设 CRDC

China Railway Design Corporation Serbia
Ogranak Beograd
Косте Рацина 16б; 11000 Београд; Србија

Инвеститор пројекта: / Investor:
" ИНФРАСТРУКТУРА ЖЕЛЕЗНИЦЕ СРБИЈЕ " А.Д.
/ " INFRASTRUCTURE RAILWAYS OF SERBIA " JSC
Немањина 6/IV, Београд / Nemanjina Street 6/IV, Belgrade

Наручилац пројекта: / Employer: China Railway International Corporation Ltd.
No.10 Fuxing Road,Haidian District,Beijing
P.R China, 100844

China Communication Construction Company Ltd. (CCCC)
No.85 Deshengmenwai Street,Xicheng District,Beijing
P.R China, 100088
Web site: www.ccccltd.cn

Објекат: /Structure:
ПРУГА БЕОГРАД - СУБОТИЦА - ДРЖАВНА ГРАНИЦА (КЕЛЕБИЈА)
ДЕОНИЦА ПРУГЕ НОВИ САД - СУБОТИЦА - ДРЖАВНА ГРАНИЦА (КЕЛЕБИЈА)

BELGRADE - SUBOTICA - STATE BORDER (KELEBIA) RAILWAY LINE
SECTION : NOVI SAD - SUBOTICA - STATE BORDER (KELEBIA)

Организациона јединица: ГРАЂЕВИНАРСТВО И САОБРАЋАЈ
/Organization unit: DEPARTMENT OF CIVIL AND TRANSPORTATION

Одговорни пројектант:
Responsible designer:
Милан Муждало, дипл.инж.ел.
лиценца број:/ license No.: 351G09508

Главни пројектант:/ Chief designer:
др Љиљана Милић Марковић, дипл.грађ.инж.

Унутрашња контрола:/ Internal control: Zhang Deyu,M.Sc.E.E
Сарадници:/ Associates: Zhang Qi,M.Sc.E.E

Руководилац организационе јединице:
Manager of organization unit:
Драгиша Поповић, дипл.инж.ел.

Део пројекта: / Part of Design:
4/1.1.2 КОНТАКТНА МРЕЖА, ОТВОРЕНА ПРУГА НОВИ САД - РУМЕНКА
4/1.1.2 Overhead contact system of open track NOVI SAD TO RUMENKA

Цртеж:/ Drawing: ПОПРЕЧНИ ПРЕСЕК ПОРТАЛА 146-147
PORTAL CROSS SECTION 146-147

Размера: Scale: -

Врста тех. док.: Type of tech. docum.: ПГД / DCP

датум:/date: 04.2021.

Цртеж бр./Drawing No.: 2020-001-ELE-4/1.1.2-Ц7.4.1

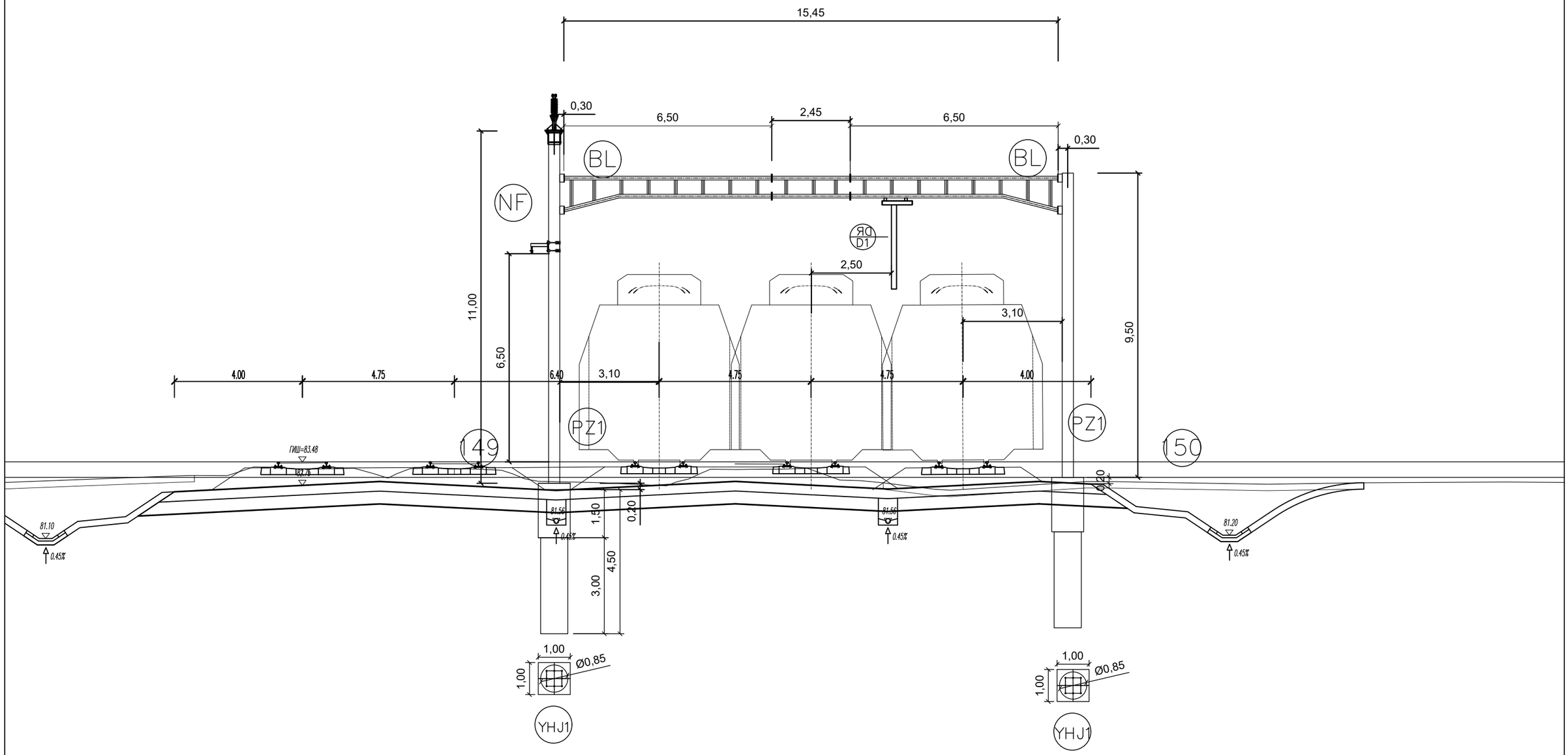

02		
01		
Број/Number	Датум / Date	Опис / Description

Ревизиони блок: / Revision block:

中国铁设 CRDC

China Railway Design Corporation Serbia
Ogranak Beograd
Косте Рацина 16б; 11000 Београд; Србија

Инвеститор пројекта: / Investor:
" ИНФРАСТРУКТУРА ЖЕЛЕЗНИЦЕ СРБИЈЕ " А.Д.
/ " INFRASTRUCTURE RAILWAYS OF SERBIA " JSC
Немањина 6/IV, Београд / Nemanjina Street 6/IV, Belgrade

Наручилац пројекта: / Employer: China Railway International Corporation Ltd.
No.10 Fuxing Road,Haidian District,Beijing
P.R China, 100844

中国铁路国际有限公司 CHINA RAILWAY International Co., Ltd.

China Communication Construction Company Ltd. (CCCC)
No.85 Deshengmenwai Street,Xicheng District,Beijing
P.R China, 100088
Web site: www.ccccltd.cn

CHINA COMMUNICATIONS CONSTRUCTION COMPANY LIMITED

Објекат: /Structure:
ПРУГА БЕОГРАД - СУБОТИЦА - ДРЖАВНА ГРАНИЦА (КЕЛЕБИЈА)
ДЕОНИЦА ПРУГЕ НОВИ САД - СУБОТИЦА - ДРЖАВНА ГРАНИЦА (КЕЛЕБИЈА)

BELGRADE - SUBOTICA - STATE BORDER (KELEBIA) RAILWAY LINE
SECTION : NOVI SAD - SUBOTICA - STATE BORDER (KELEBIA)

Организациона јединица: ГРАЂЕВИНАРСТВО И САОБРАЋАЈ
/Organization unit: DEPARTMENT OF CIVIL AND TRANSPORTATION

Одговорни пројектант:
Responsible designer:
Милан Муждало, дипл.инж.ел.
лиценца број:/ license No.: 351G09508

Главни пројектант:/ Chief designer:
др Љиљана Милић Марковић, дипл.грађ.инж.

Унутрашња контрола:/ Internal control:
Zhang Deyu,M.Sc.E.E

Сарадници:/ Associates:
Zhang Qi,M.Sc.E.E

Руководилац организационе јединице:
Manager of organization unit:
Драгиша Поповић, дипл.инж.ел.

Део пројекта: / Part of Design:
4/1.1.2 КОНТАКТНА МРЕЖА, ОТВОРЕНА ПРУГА НОВИ САД - РУМЕНКА
4/1.1.2 Overhead contact system of open track NOVI SAD TO RUMENKA

Цртеж:/ Drawing: ПОПРЕЧНИ ПРЕСЕК ПОРТАЛА 149-150
PORTAL CROSS SECTION 149-150

Размера: Scale: -

Врста тех. док.: Type of tech. docum.: ПГД / DCP

датум:/date: 04.2021.

Цртеж бр./Drawing No.: 2020-001-ELE-4/1.1.2-Ц7.4.1

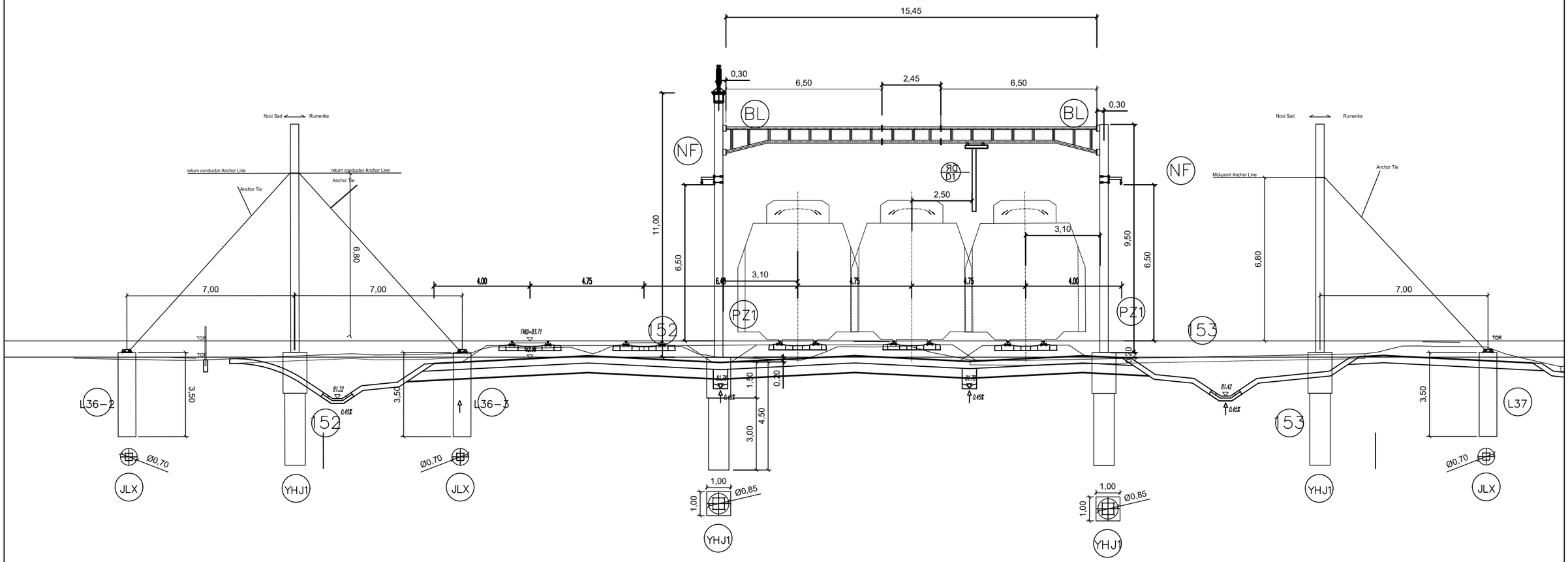

02		
01		
Број/Number	Датум / Date	Опис / Description

Ревизиони блок: / Revision block:

中国铁设 CRDC

China Railway Design Corporation Serbia
Ogranak Beograd
Косте Рацина 16б; 11000 Београд; Србија

Инвеститор пројекта: / Investor:
" ИНФРАСТРУКТУРА ЖЕЛЕЗНИЦЕ СРБИЈЕ " А.Д.
/ " INFRASTRUCTURE RAILWAYS OF SERBIA " JSC
Немањина 6/IV, Београд / Nemanjina Street 6/IV, Belgrade

Наручилац пројекта: / Employer: China Railway International Corporation Ltd.
No.10 Fuxing Road,Haidian District,Beijing
P.R China, 100844

China Communication Construction Company Ltd. (CCCC)
No.85 Deshengmenwai Street,Xicheng District,Beijing
P.R China, 100088
Web site: www.ccccltd.cn

Објекат: /Structure:
ПРУГА БЕОГРАД - СУБОТИЦА - ДРЖАВНА ГРАНИЦА (КЕЛЕБИЈА)
ДЕОНИЦА ПРУГЕ НОВИ САД - СУБОТИЦА - ДРЖАВНА ГРАНИЦА (КЕЛЕБИЈА)

BELGRADE - SUBOTICA - STATE BORDER (KELEBIA) RAILWAY LINE
SECTION : NOVI SAD - SUBOTICA - STATE BORDER (KELEBIA)

Организациона јединица: ГРАЂЕВИНАРСТВО И САОБРАЋАЈ
/Organization unit: DEPARTMENT OF CIVIL AND TRANSPORTATION

Одговорни пројектант:
Responsible designer:
Милан Муждало, дипл.инж.ел.
лиценца број:/ license No.: 351G09508

Главни пројектант:/ Chief designer:
др Љиљана Милић Марковић, дипл.грађ.инж.

Унутрашња контрола:/ Internal control:
Zhang Deyu,M.Sc.E.E

Сарадници:/ Associates:
Zhang Qi,M.Sc.E.E

Руководилац организационе јединице:
Manager of organization unit:
Драгиша Поповић, дипл.инж.ел.

Део пројекта: / Part of Design:
4/1.1.2 КОНТАКТНА МРЕЖА, ОТВОРЕНА ПРУГА НОВИ САД - РУМЕНКА
4/1.1.2 Overhead contact system of open track NOVI SAD TO RUMENKA

Цртеж:/ Drawing: ПОПРЕЧНИ ПРЕСЕК ПОРТАЛА 152-153
PORTAL CROSS SECTION 152-153

Размера: Scale: -

Врста тех. док.: Type of tech. docum.: ПГД / DCP

датум:/date: 04.2021.

Цртеж бр./Drawing No.: 2020-001-ELE-4/1.1.2-Ц7.4.1

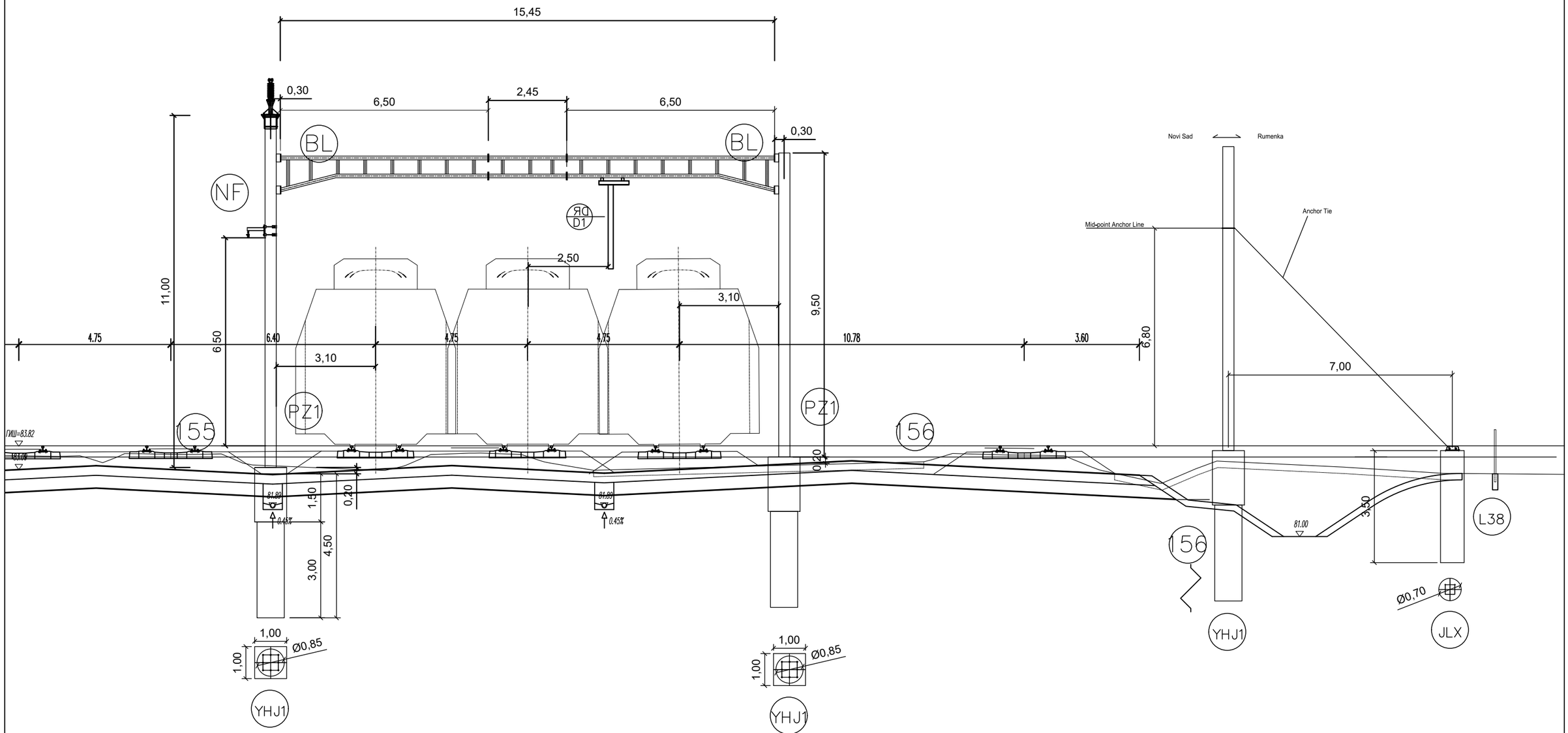

Број/Number	Датум / Date	Опис / Description
02		
01		

Ревизиони блок: / Revision block:

China Railway Design Corporation Serbia
Ogranak Beograd
Косте Рацина 16б; 11000 Београд; Србија

Инвеститор пројекта: / Investor:
" ИНФРАСТРУКТУРА ЖЕЛЕЗНИЦЕ СРБИЈЕ " А.Д.
/ " INFRASTRUCTURE RAILWAYS OF SERBIA " JSC
Немањина 6/IV, Београд / Nemanjina Street 6/IV, Belgrade

Наручилац пројекта: / Employer: China Railway International Corporation Ltd.
No.10 Fuxing Road,Haidian District,Beijing
P.R China, 100844

China Communication Construction Company Ltd. (CCCC)
No.85 Deshengmenwai Street,Xicheng District,Beijing
P.R China, 100088
Web site: www.ccccltd.cn

Објекат: /Structure:
ПРУГА БЕОГРАД - СУБОТИЦА - ДРЖАВНА ГРАНИЦА (КЕЛЕБИЈА)
ДЕОНИЦА ПРУГЕ НОВИ САД - СУБОТИЦА - ДРЖАВНА ГРАНИЦА (КЕЛЕБИЈА)

BELGRADE - SUBOTICA - STATE BORDER (KELEBIA) RAILWAY LINE
SECTION : NOVI SAD - SUBOTICA - STATE BORDER (KELEBIA)

Организациона јединица: ГРАЂЕВИНАРСТВО И САОБРАЋАЈ
/Organization unit: DEPARTMENT OF CIVIL AND TRANSPORTATION

Одговорни пројектант:
Responsible designer:
Милан Муждало, дипл.инж.ел.
лиценца број:/ license No.: 351G09508

Главни пројектант:/ Chief designer:
др Љиљана Милић Марковић, дипл.грађ.инж.

Унутрашња контрола:/ Internal control: Zhang Deyu,M.Sc.E.E

Сарадници:/ Associates: Zhang Qi,M.Sc.E.E

Руководилац организационе јединице:
Manager of organization unit:
Драгиша Поповић, дипл.инж.ел.

Део пројекта: / Part of Design:
4/1.1.2 КОНТАКТНА МРЕЖА, ОТВОРЕНА ПРУГА НОВИ САД - РУМЕНКА
4/1.1.2 Overhead contact system of open track NOVI SAD TO RUMENKA

Цртеж:/ Drawing: ПОПРЕЧНИ ПРЕСЕК ПОРТАЛА 155-156
PORTAL CROSS SECTION 155-156

Размера: Scale: -

Врста тех. док.: Type of tech. docum.	датум:/date:	Цртеж бр./Drawing No.:
ПГД / DCP	04.2021.	2020-001-ELE-4/1.1.2-Ц7.4.1

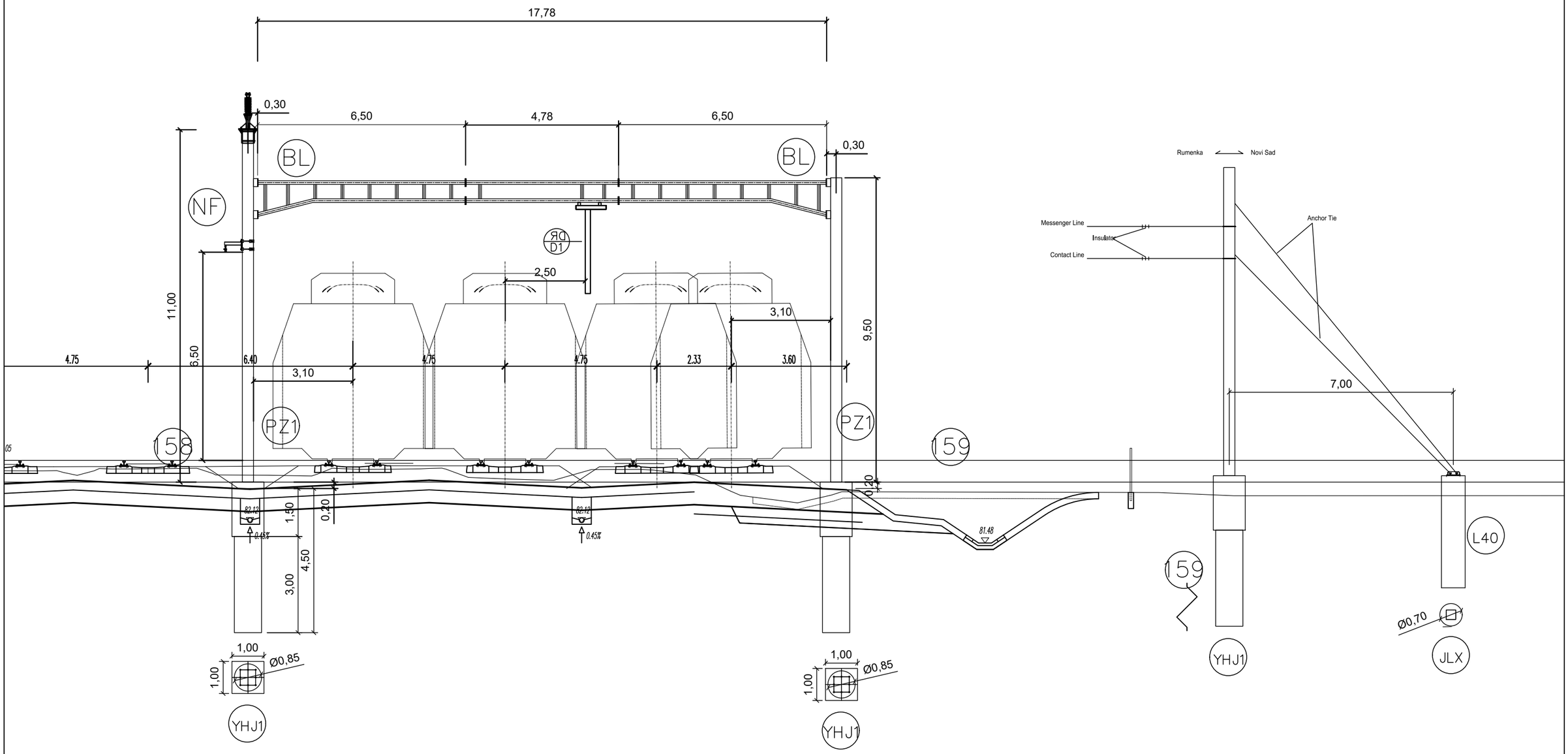

Број/Number	Датум / Date	Опис / Description
02		
01		

Ревизиони блок: / Revision block:

China Railway Design Corporation Serbia
Ogranak Beograd
Косте Рацина 16б; 11000 Београд; Србија

Инвеститор пројекта: / Investor:
" ИНФРАСТРУКТУРА ЖЕЛЕЗНИЦЕ СРБИЈЕ " А.Д.
/ " INFRASTRUCTURE RAILWAYS OF SERBIA " JSC
Немањина 6/IV, Београд / Nemanjina Street 6/IV, Belgrade

Наручилац пројекта: / Employer: China Railway International Corporation Ltd.
No.10 Fuxing Road,Haidian District,Beijing
P.R China, 100844

China Communication Construction Company Ltd. (CCCC)
No.85 Deshengmenwai Street,Xicheng District,Beijing
P.R China, 100088
Web site: www.ccccltd.cn

Објекат: /Structure:
ПРУГА БЕОГРАД - СУБОТИЦА - ДРЖАВНА ГРАНИЦА (КЕЛЕБИЈА)
ДЕОНИЦА ПРУГЕ НОВИ САД - СУБОТИЦА - ДРЖАВНА ГРАНИЦА (КЕЛЕБИЈА)

BELGRADE - SUBOTICA - STATE BORDER (KELEBIA) RAILWAY LINE
SECTION : NOVI SAD - SUBOTICA - STATE BORDER (KELEBIA)

Организациона јединица: ГРАЂЕВИНАРСТВО И САОБРАЋАЈ
/Organization unit: DEPARTMENT OF CIVIL AND TRANSPORTATION

Одговорни пројектант:
Responsible designer:
Милан Муждало, дипл.инж.ел.
лиценца број:/ license No.: 351G09508

Главни пројектант:/ Chief designer:
др Љиљана Милић Марковић, дипл.грађ.инж.

Унутрашња контрола:/ Internal control: Zhang Deyu,M.Sc.E.E
Сарадници:/ Associates: Zhang Qi,M.Sc.E.E

Руководилац организационе јединице:
Manager of organization unit:
Драгиша Поповић, дипл.инж.ел.

Део пројекта: / Part of Design:
4/1.1.2 КОНТАКТНА МРЕЖА, ОТВОРЕНА ПРУГА НОВИ САД - РУМЕНКА
4/1.1.2 Overhead contact system of open track NOVI SAD TO RUMENKA

Цртеж:/ Drawing: ПОПРЕЧНИ ПРЕСЕК ПОРТАЛА 158-159
PORTAL CROSS SECTION 158-159

Размера: Scale: -

Врста тех. док.: Type of tech. docum.: ПГД / DCP

датум:/date: 04.2021.

Цртеж бр./Drawing No.: 2020-001-ELE-4/1.1.2-Ц7.4.1

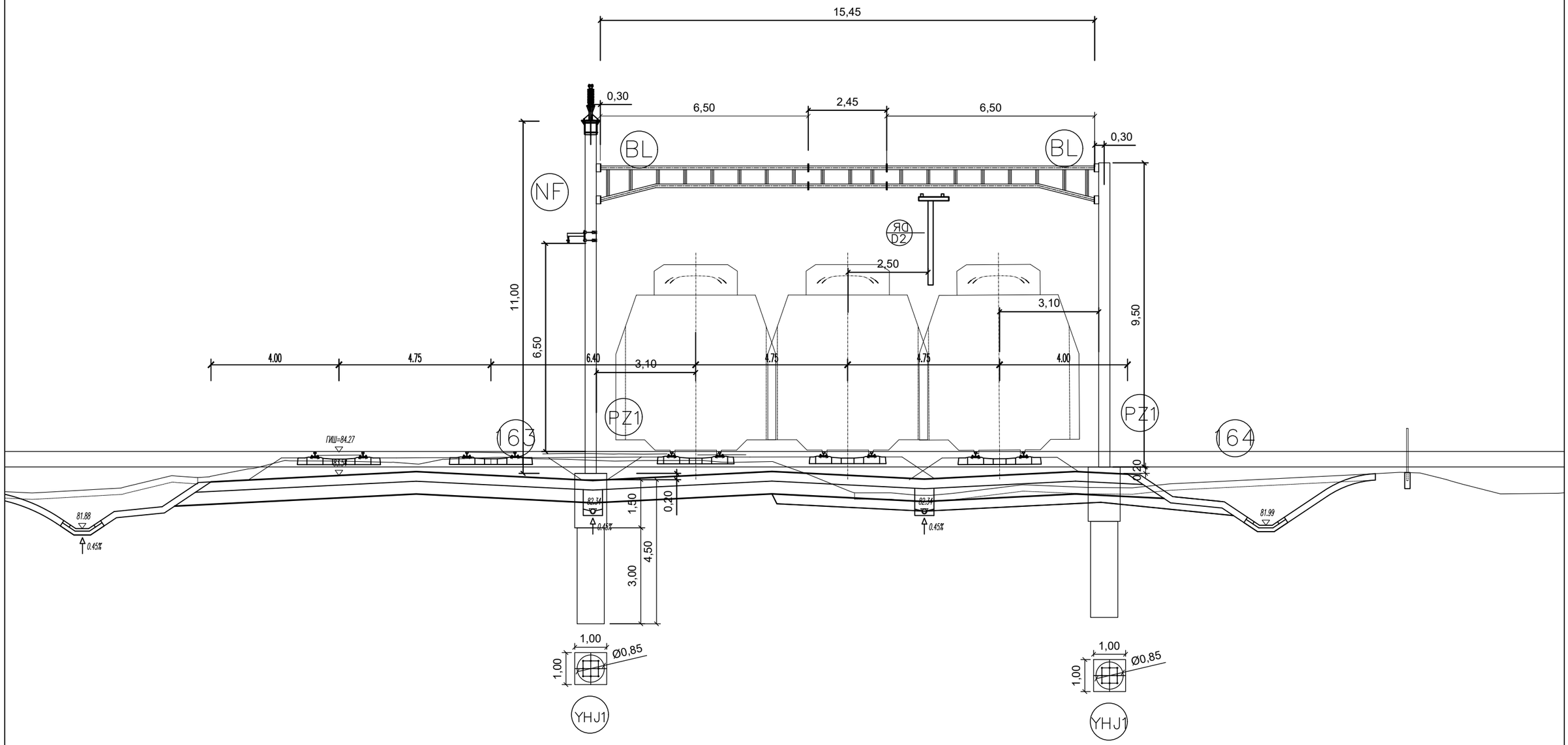

Број/Number	Датум / Date	Опис / Description
02		
01		

Ревизиони блок: / Revision block:

China Railway Design Corporation Serbia
Ogranak Beograd
Косте Рацина 16б; 11000 Београд; Србија

Инвеститор пројекта: / Investor:
" ИНФРАСТРУКТУРА ЖЕЛЕЗНИЦЕ СРБИЈЕ " А.Д.
/ " INFRASTRUCTURE RAILWAYS OF SERBIA " JSC
Немањина 6/IV, Београд / Nemanjina Street 6/IV, Belgrade

Наручилац пројекта: / Employer: China Railway International Corporation Ltd.
No.10 Fuxing Road,Haidian District,Beijing
P.R China, 100844

China Communication Construction Company Ltd. (CCCC)
No.85 Deshengmenwai Street,Xicheng District,Beijing
P.R China, 100088
Web site: www.ccccltd.cn

Објекат: /Structure:
ПРУГА БЕОГРАД - СУБОТИЦА - ДРЖАВНА ГРАНИЦА (КЕЛЕБИЈА)
ДЕОНИЦА ПРУГЕ НОВИ САД - СУБОТИЦА - ДРЖАВНА ГРАНИЦА (КЕЛЕБИЈА)

BELGRADE - SUBOTICA - STATE BORDER (KELEBIA) RAILWAY LINE
SECTION : NOVI SAD - SUBOTICA - STATE BORDER (KELEBIA)

Организациона јединица: ГРАЂЕВИНАРСТВО И САОБРАЋАЈ
/Organization unit: DEPARTMENT OF CIVIL AND TRANSPORTATION

Одговорни пројектант:
Responsible designer:
Милан Муждало, дипл.инж.ел.
лиценца број:/ license No.: 351G09508

Главни пројектант:/ Chief designer:
др Љиљана Милић Марковић, дипл.грађ.инж.

Унутрашња контрола:/ Internal control: Zhang Deyu,M.Sc.E.E
Сарадници:/ Associates: Zhang Qi,M.Sc.E.E

Руководилац организационе јединице:
Manager of organization unit:
Драгиша Поповић, дипл.инж.ел.

Део пројекта: / Part of Design:
4/1.1.2 КОНТАКТНА МРЕЖА, ОТВОРЕНА ПРУГА НОВИ САД - РУМЕНКА
4/1.1.2 Overhead contact system of open track NOVI SAD TO RUMENKA

Цртеж:/ Drawing: ПОПРЕЧНИ ПРЕСЕК ПОРТАЛА 163-164
PORTAL CROSS SECTION 163-164

Размера: Scale: -

Врста тех. док.: Type of tech. docum.	датум:/date:	Цртеж бр./Drawing No.:
ПГД / DCP	04.2021.	2020-001-ELE-4/1.1.2-Ц7.4.1

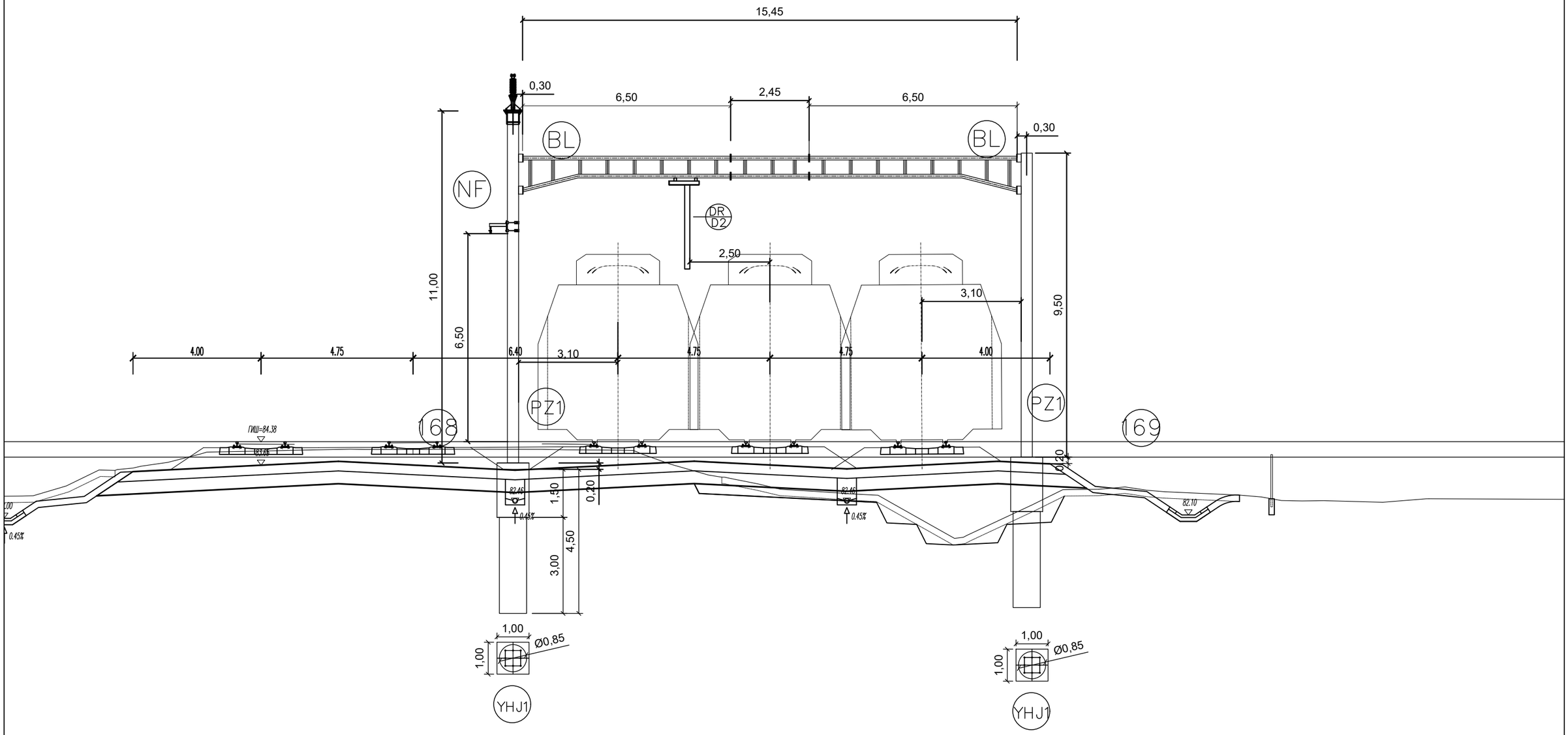

02		
01		
Број/Number	Датум / Date	Опис / Description

Ревизиони блок: / Revision block:

中国铁设 CRDC

China Railway Design Corporation Serbia
Ogranak Beograd
Косте Рацина 16б; 11000 Београд; Србија

Инвеститор пројекта: / Investor:
" ИНФРАСТРУКТУРА ЖЕЛЕЗНИЦЕ СРБИЈЕ " А.Д.
/ " INFRASTRUCTURE RAILWAYS OF SERBIA " JSC
Немањина 6/IV, Београд / Nemanjina Street 6/IV, Belgrade

Наручилац пројекта: / Employer: China Railway International Corporation Ltd.
中国铁路国际有限公司 CHINA RAILWAY International Co., Ltd.
No.10 Fuxing Road,Haidian District,Beijing P.R China, 100844

CHINA COMMUNICATIONS CONSTRUCTION COMPANY LIMITED
China Communication Construction Company Ltd. (CCCC)
No.85 Deshengmenwai Street,Xicheng District,Beijing P.R China, 100088
Web site: www.ccccltd.cn

Објекат: /Structure:
ПРУГА БЕОГРАД - СУБОТИЦА - ДРЖАВНА ГРАНИЦА (КЕЛЕБИЈА)
ДЕОНИЦА ПРУГЕ НОВИ САД - СУБОТИЦА - ДРЖАВНА ГРАНИЦА (КЕЛЕБИЈА)

BELGRADE - SUBOTICA - STATE BORDER (KELEBIA) RAILWAY LINE
SECTION : NOVI SAD - SUBOTICA - STATE BORDER (KELEBIA)

Организациона јединица: ГРАЂЕВИНАРСТВО И САОБРАЋАЈ
/Organization unit: DEPARTMENT OF CIVIL AND TRANSPORTATION

Одговорни пројектант:
Responsible designer:
Милан Муждало, дипл.инж.ел.
лиценца број:/ license No.: 351G09508

Главни пројектант:/ Chief designer:
др Љиљана Милић Марковић, дипл.грађ.инж.

Унутрашња контрола:/ Internal control:
Zhang Deyu,M.Sc.E.E

Сарадници:/ Associates:
Zhang Qi,M.Sc.E.E

Руководилац организационе јединице:
Manager of organization unit:
Драгиша Поповић, дипл.инж.ел.

Део пројекта: / Part of Design:
4/1.1.2 КОНТАКТНА МРЕЖА, ОТВОРЕНА ПРУГА НОВИ САД - РУМЕНКА
4/1.1.2 Overhead contact system of open track NOVI SAD TO RUMENKA

Цртеж:/ Drawing: ПОПРЕЧНИ ПРЕСЕК ПОРТАЛА 168-169
PORTAL CROSS SECTION 168-169

Размера: Scale: -

Врста тех. док.: Type of tech. docum. ПГД / DCP

датум:/date: 04.2021.

Цртеж бр./Drawing No.: 2020-001-ELE-4/1.1.2-Ц7.4.1

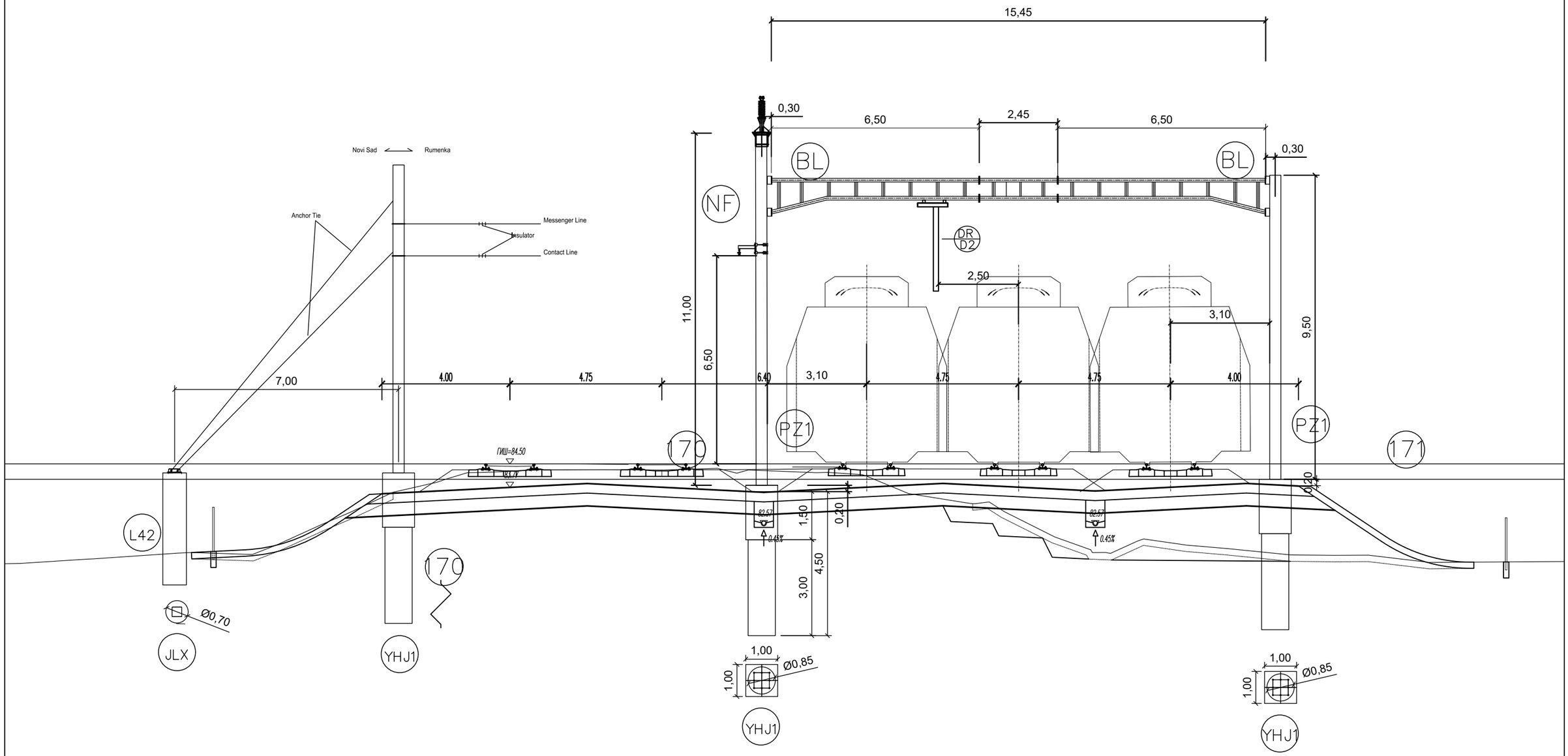

Број/Number	Датум / Date	Опис / Description
02		
01		

Ревизиони блок: / Revision block:

China Railway Design Corporation Serbia
Ogranak Beograd
Косте Рацина 16б; 11000 Београд; Србија

Инвеститор пројекта: / Investor:
" ИНФРАСТРУКТУРА ЖЕЛЕЗНИЦЕ СРБИЈЕ " А.Д.
/ " INFRASTRUCTURE RAILWAYS OF SERBIA " JSC
Немањина 6/IV, Београд / Nemanjina Street 6/IV, Belgrade

Наручилац пројекта: / Employer: China Railway International Corporation Ltd.
No.10 Fuxing Road,Haidian District,Beijing
P.R China, 100844

China Communication Construction Company Ltd. (CCCC)
No.85 Deshengmenwai Street,Xicheng District,Beijing
P.R China, 100088
Web site: www.ccccltd.cn

Објекат: /Structure:
ПРУГА БЕОГРАД - СУБОТИЦА - ДРЖАВНА ГРАНИЦА (КЕЛЕБИЈА)
ДЕОНИЦА ПРУГЕ НОВИ САД - СУБОТИЦА - ДРЖАВНА ГРАНИЦА (КЕЛЕБИЈА)

BELGRADE - SUBOTICA - STATE BORDER (KELEBIA) RAILWAY LINE
SECTION : NOVI SAD - SUBOTICA - STATE BORDER (KELEBIA)

Организациона јединица: ГРАЂЕВИНАРСТВО И САОБРАЋАЈ
/Organization unit: DEPARTMENT OF CIVIL AND TRANSPORTATION

Одговорни пројектант:
Responsible designer:
Милан Муждало, дипл.инж.ел.
лиценца број:/ license No.: 351G09508

Главни пројектант:/ Chief designer:
др Љиљана Милић Марковић, дипл.грађ.инж.

Унутрашња контрола:/ Internal control:
Zhang Deyu,M.Sc.E.E

Сарадници:/ Associates:
Zhang Qi,M.Sc.E.E

Руководилац организационе јединице:
Manager of organization unit:
др Љиљана Милић Марковић, дипл.грађ.инж.

Део пројекта: / Part of Design:
4/1.1.2 КОНТАКТНА МРЕЖА - ОТВОРЕНА ПРУГА НОВИ САД - РУМЕНКА
4/1.1.2 Overhead contact system of open track NOVI SAD TO RUMENKA

Цртеж:/ Drawing:
ПОПРЕЧНИ ПРЕСЕК ПОРТАЛА 170-171
PORTAL CROSS SECTION 170-171

Размера: / Scale: -

Врста тех. док.: / Type of tech. docum.: ПГД / DCP

датум:/date: 04.2021.

Цртеж бр./Drawing No.: 2020-001-ELE-4/1.1.2-Ц7.4.1

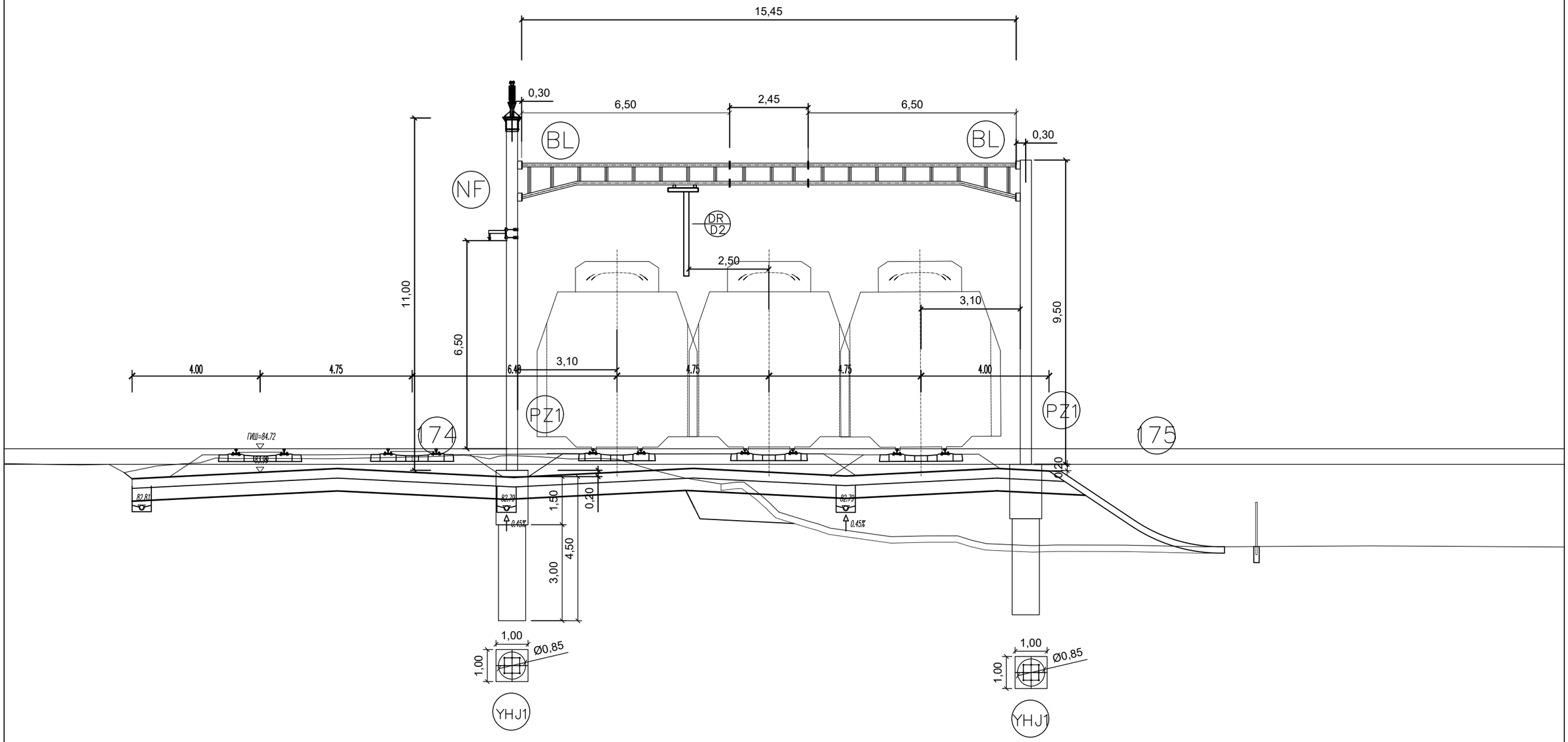

02		
01		
Број/Number	Датум / Date	Опис / Description

Ревизиони блок: / Revision block:

中国铁设 CRDC

China Railway Design Corporation Serbia
Ogranak Beograd
Косте Рацина 16б; 11000 Београд; Србија

Инвеститор пројекта: / Investor:
" ИНФРАСТРУКТУРА ЖЕЛЕЗНИЦЕ СРБИЈЕ " А.Д.
/ " INFRASTRUCTURE RAILWAYS OF SERBIA " JSC
Немањина 6/IV, Београд / Nemanjina Street 6/IV, Belgrade

Наручилац пројекта: / Employer: China Railway International Corporation Ltd.
No.10 Fuxing Road,Haidian District,Beijing
P.R China, 100844

China Communication Construction Company Ltd. (CCCC)
No.85 Deshengmenwai Street,Xicheng District,Beijing
P.R China, 100088
Web site: www.ccccltd.cn

Објекат: /Structure:

ПРУГА БЕОГРАД - СУБОТИЦА - ДРЖАВНА ГРАНИЦА (КЕЛЕБИЈА)
ДЕОНИЦА ПРУГЕ НОВИ САД - СУБОТИЦА - ДРЖАВНА ГРАНИЦА (КЕЛЕБИЈА)

BELGRADE - SUBOTICA - STATE BORDER (KELEBIA) RAILWAY LINE
SECTION : NOVI SAD - SUBOTICA - STATE BORDER (KELEBIA)

Организациона јединица: ГРАЂЕВИНАРСТВО И САОБРАЋАЈ
/Organization unit: DEPARTMENT OF CIVIL AND TRANSPORTATION

Одговорни пројектант:
Responsible designer:
Милан Муждало, дипл.инж.ел.
лиценца број:/ license No.: 351G09508

Главни пројектант:/ Chief designer:
др Љиљана Милић Марковић, дипл.грађ.инж.

Унутрашња контрола:/ Internal control:
Zhang Deyu,M.Sc.E.E

Сарадници:/ Associates:
Zhang Qi,M.Sc.E.E

Руководилац организационе јединице:
Manager of organization unit:
др Љиљана Милић Марковић, дипл.грађ.инж.

Део пројекта: / Part of Design:
4/1.1.2 КОНТАКТНА МРЕЖА - ОТВОРЕНА ПРУГА НОВИ САД - РУМЕНКА
4/1.1.2 Overhead contact system of open track NOVI SAD TO RUMENKA

Цртеж:/ Drawing:
ПОПРЕЧНИ ПРЕСЕК ПОРТАЛА 174-175
PORTAL CROSS SECTION 174-175

Размера: / Scale: -

Врста тех. док.: / Type of tech. docum.	датум:/date:	Цртеж бр./Drawing No.:
ПГД / DCP	04.2021.	2020-001-ELE-4/1.1.2-Ц7.4.1

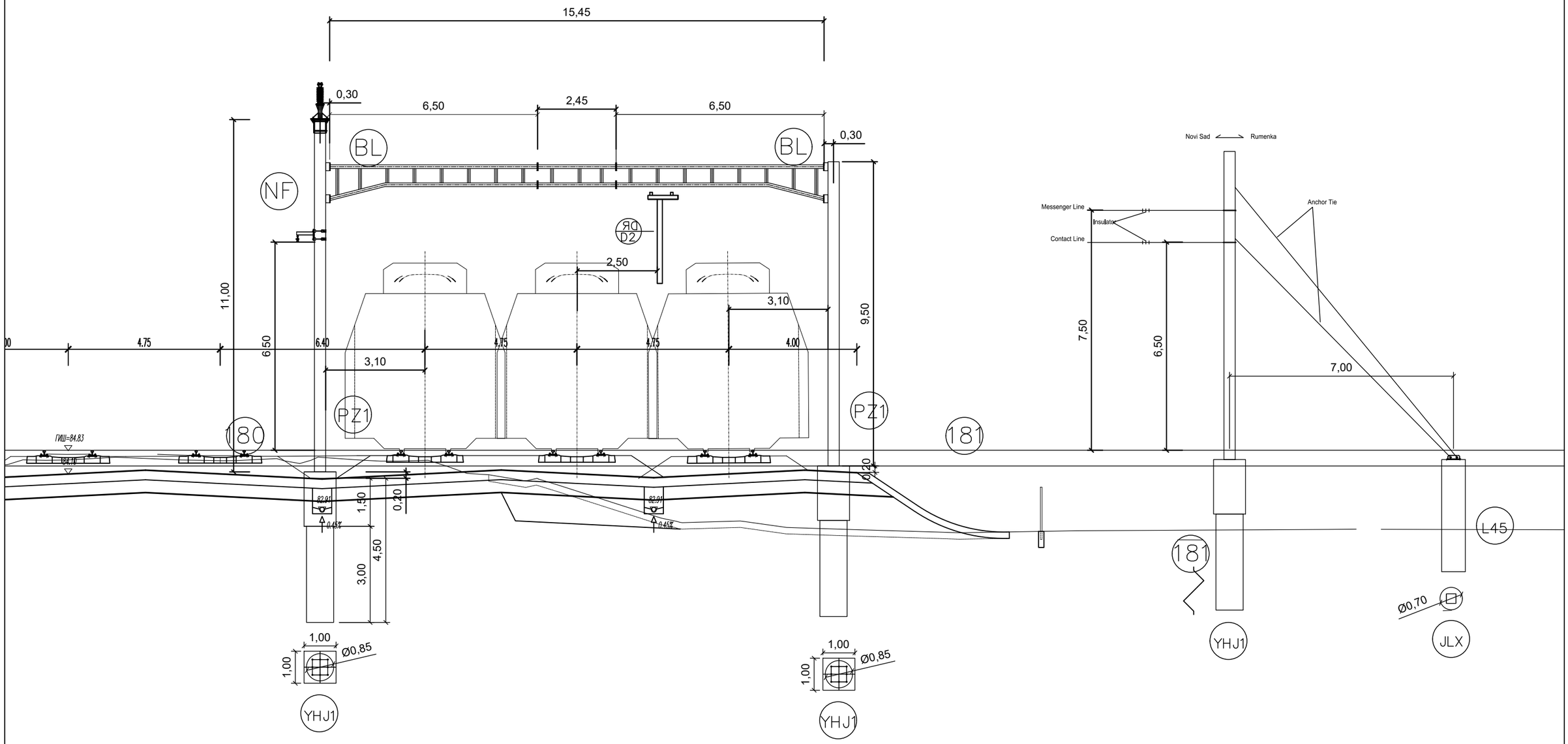

Број/Number	Датум / Date	Опис / Description
02		
01		

Ревизиони блок: / Revision block:

China Railway Design Corporation Serbia
Ogranak Beograd
Косте Рацина 16б; 11000 Београд; Србија

Инвеститор пројекта: / Investor:
" ИНФРАСТРУКТУРА ЖЕЛЕЗНИЦЕ СРБИЈЕ " А.Д.
/ " INFRASTRUCTURE RAILWAYS OF SERBIA " JSC
Немањина 6/IV, Београд / Nemanjina Street 6/IV, Belgrade

Наручилац пројекта: / Employer: China Railway International Corporation Ltd.
No.10 Fuxing Road,Haidian District,Beijing
P.R China, 100844

China Communication Construction Company Ltd. (CCCC)
No.85 Deshengmenwai Street,Xicheng District,Beijing
P.R China, 100088
Web site: www.ccccltd.cn

Објекат: /Structure:
ПРУГА БЕОГРАД - СУБОТИЦА - ДРЖАВНА ГРАНИЦА (КЕЛЕБИЈА)
ДЕОНИЦА ПРУГЕ НОВИ САД - СУБОТИЦА - ДРЖАВНА ГРАНИЦА (КЕЛЕБИЈА)

BELGRADE - SUBOTICA - STATE BORDER (KELEBIA) RAILWAY LINE
SECTION : NOVI SAD - SUBOTICA - STATE BORDER (KELEBIA)

Организациона јединица: ГРАЂЕВИНАРСТВО И САОБРАЋАЈ
/Organization unit: DEPARTMENT OF CIVIL AND TRANSPORTATION

Одговорни пројектант:
Responsible designer:
Милан Муждало, дипл.инж.ел.
лиценца број:/ license No.: 351G09508

Главни пројектант:/ Chief designer:
др Љиљана Милић Марковић, дипл.грађ.инж.

Унутрашња контрола:/ Internal control:
Zhang Deyu,M.Sc.E.E

Сарадници:/ Associates:
Zhang Qi,M.Sc.E.E

Руководилац организационе јединице:
Manager of organization unit:
др Љиљана Милић Марковић, дипл.грађ.инж.

Део пројекта: / Part of Design:
4/1.1.2 КОНТАКТНА МРЕЖА - ОТВОРЕНА ПРУГА НОВИ САД - РУМЕНКА
4/1.1.2 Overhead contact system of open track NOVI SAD TO RUMENKA

Цртеж:/ Drawing:
ПОПРЕЧНИ ПРЕСЕК ПОРТАЛА 180-181
PORTAL CROSS SECTION 180-181

Размера: Scale: -

Врста тех. док.: Type of tech. docum.: ПГД / DCP

датум:/date: 04.2021.

Цртеж бр./Drawing No.: 2020-001-ELE-4/1.1.2-Ц7.4.1

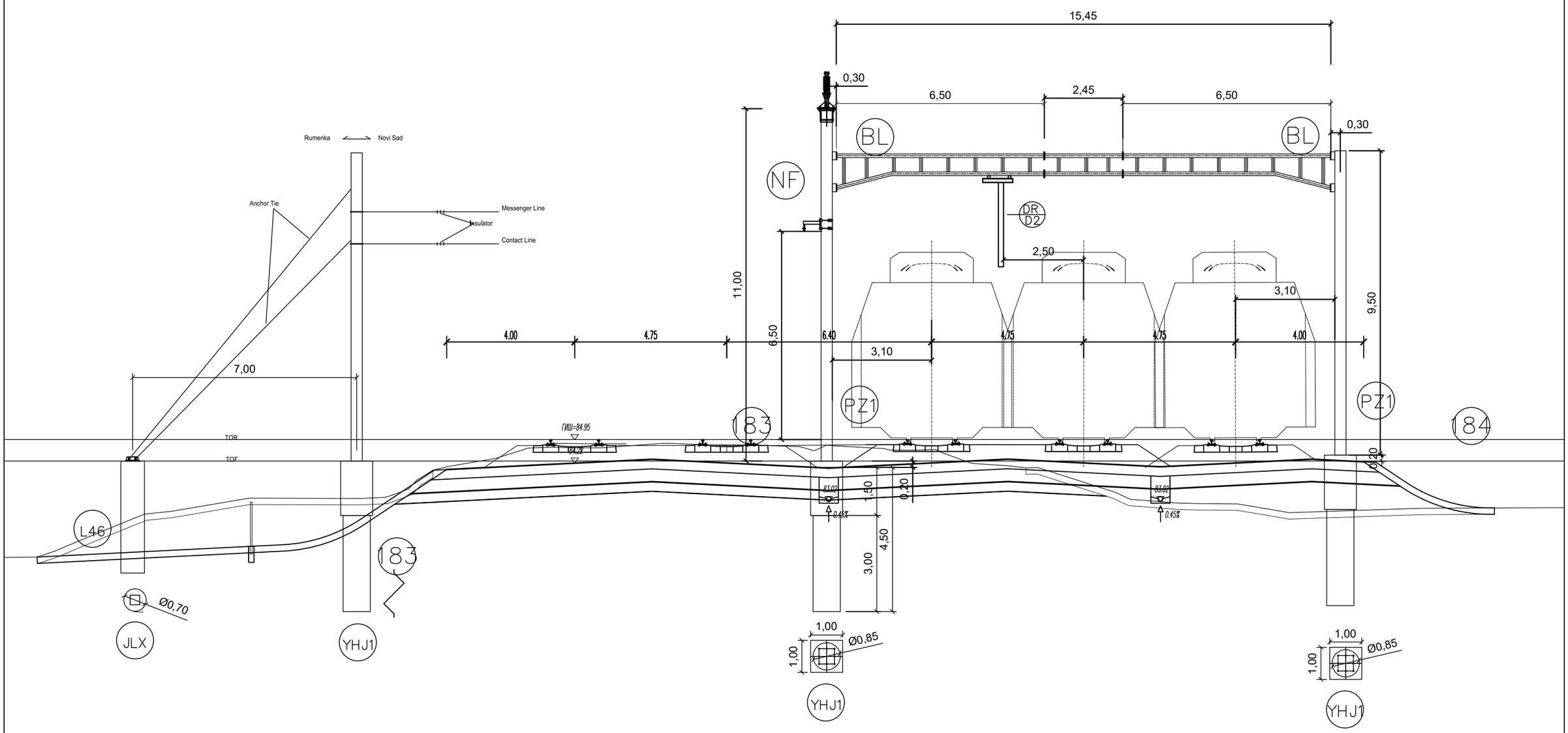

02		
01		
Број/Number	Датум / Date	Опис / Description

Ревизиони блок: / Revision block:

中国铁设 CRDC

China Railway Design Corporation Serbia
Ogranak Beograd
Косте Рацина 16б; 11000 Београд; Србија

Инвеститор пројекта: / Investor:
" ИНФРАСТРУКТУРА ЖЕЛЕЗНИЦЕ СРБИЈЕ " А.Д.
/ " INFRASTRUCTURE RAILWAYS OF SERBIA " JSC
Немањина 6/IV, Београд / Nemanjina Street 6/IV, Belgrade

Наручилац пројекта: / Employer: China Railway International Corporation Ltd.
No.10 Fuxing Road,Haidian District,Beijing P.R China, 100844

China Communication Construction Company Ltd. (CCCC)
No.85 Deshengmenwai Street,Xicheng District,Beijing P.R China, 100088
Web site: www.ccccltd.cn

Објекат: /Structure:
ПРУГА БЕОГРАД - СУБОТИЦА - ДРЖАВНА ГРАНИЦА (КЕЛЕБИЈА)
ДЕОНИЦА ПРУГЕ НОВИ САД - СУБОТИЦА - ДРЖАВНА ГРАНИЦА (КЕЛЕБИЈА)

BELGRADE - SUBOTICA - STATE BORDER (KELEBIA) RAILWAY LINE
SECTION : NOVI SAD - SUBOTICA - STATE BORDER (KELEBIA)

Организациона јединица: ГРАЂЕВИНАРСТВО И САОБРАЋАЈ
/Organization unit: DEPARTMENT OF CIVIL AND TRANSPORTATION

Одговорни пројектант:
Responsible designer:
Милан Муждало, дипл.инж.ел.
лиценца број:/ license No.: 351G09508

Главни пројектант:/ Chief designer:
др Љиљана Милић Марковић, дипл.грађ.инж.

Унутрашња контрола:/ Internal control:
Zhang Deyu,M.Sc.E.E

Сарадници:/ Associates:
Zhang Qi,M.Sc.E.E

Руководилац организационе јединице:
Manager of organization unit:
др Љиљана Милић Марковић, дипл.грађ.инж.

Део пројекта: / Part of Design:
4/1.1.2 КОНТАКТНА МРЕЖА - ОТВОРЕНА ПРУГА НОВИ САД - РУМЕНКА
4/1.1.2 Overhead contact system of open track NOVI SAD TO RUMENKA

Цртеж:/ Drawing: ПОПРЕЧНИ ПРЕСЕК ПОРТАЛА 183-184
PORTAL CROSS SECTION 183-184

Размера: Scale: -

Врста тех. док.: Type of tech. docum.	датум:/date:	Цртеж бр./Drawing No.:
ПГД / DCP	04.2021.	2020-001-ELE-4/1.1.2-Ц7.4.1

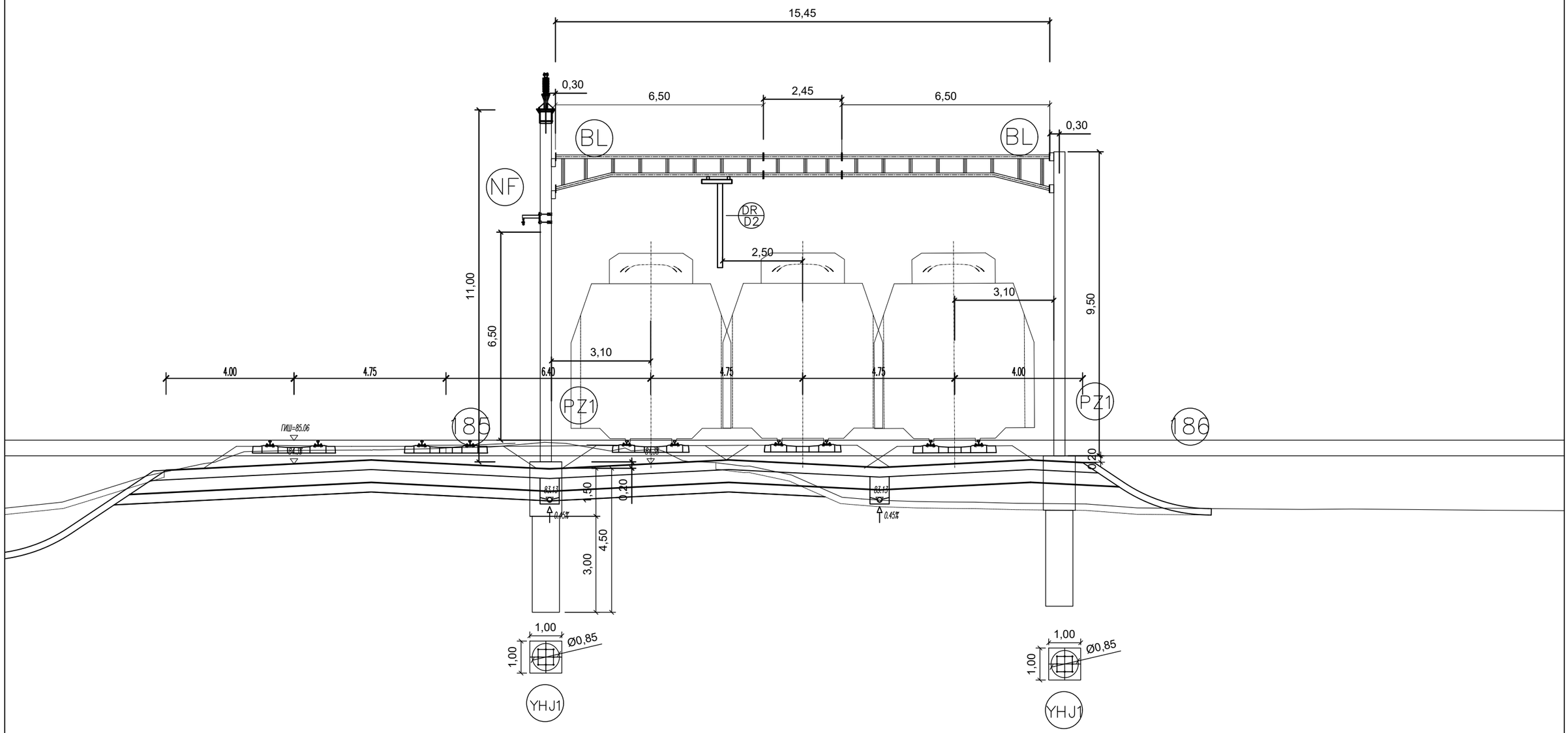

Број/Number	Датум / Date	Опис / Description
02		
01		

Ревизиони блок: / Revision block:

中国铁设 CRDC

China Railway Design Corporation Serbia
Ogranak Beograd
Косте Рацина 16б; 11000 Београд; Србија

Инвеститор пројекта: / Investor:
" ИНФРАСТРУКТУРА ЖЕЛЕЗНИЦЕ СРБИЈЕ " А.Д.
/ " INFRASTRUCTURE RAILWAYS OF SERBIA " JSC
Немањина 6/IV, Београд / Nemanjina Street 6/IV, Belgrade

Наручилац пројекта: / Employer: China Railway International Corporation Ltd.
中国铁路国际有限公司 CHINA RAILWAY International Co., Ltd.
No.10 Fuxing Road,Haidian District,Beijing P.R China, 100844

CHINA COMMUNICATIONS CONSTRUCTION COMPANY LIMITED
China Communication Construction Company Ltd. (CCCC)
No.85 Deshengmenwai Street,Xicheng District,Beijing P.R China, 100088
Web site: www.ccccltd.cn

Објекат: /Structure:
ПРУГА БЕОГРАД - СУБОТИЦА - ДРЖАВНА ГРАНИЦА (КЕЛЕБИЈА)
ДЕОНИЦА ПРУГЕ НОВИ САД - СУБОТИЦА - ДРЖАВНА ГРАНИЦА (КЕЛЕБИЈА)

BELGRADE - SUBOTICA - STATE BORDER (KELEBIA) RAILWAY LINE
SECTION : NOVI SAD - SUBOTICA - STATE BORDER (KELEBIA)

Организациона јединица: ГРАЂЕВИНАРСТВО И САОБРАЋАЈ
/Organization unit: DEPARTMENT OF CIVIL AND TRANSPORTATION

Одговорни пројектант:
Responsible designer:
Милан Муждало, дипл.инж.ел.
лиценца број:/ license No.: 351G09508

Главни пројектант:/ Chief designer:
др Љиљана Милић Марковић, дипл.грађ.инж.

Унутрашња контрола:/ Internal control:
Zhang Deyu,M.Sc.E.E

Сарадници:/ Associates:
Zhang Qi,M.Sc.E.E

Руководилац организационе јединице:
Manager of organization unit:
др Љиљана Милић Марковић, дипл.грађ.инж.

Део пројекта: / Part of Design:
4/1.1.2 КОНТАКТНА МРЕЖА - ОТВОРЕНА ПРУГА НОВИ САД - РУМЕНКА
4/1.1.2 Overhead contact system of open track NOVI SAD TO RUMENKA

Цртеж:/ Drawing: ПОПРЕЧНИ ПРЕСЕК ПОРТАЛА 185-186
PORTAL CROSS SECTION 185-186

Размера: Scale: -

Врста тех. док.: Type of tech. docum.: ПГД / DCP

датум:/date: 04.2021.

Цртеж бр./Drawing No.: 2020-001-ELE-4/1.1.2-Ц7.4.1

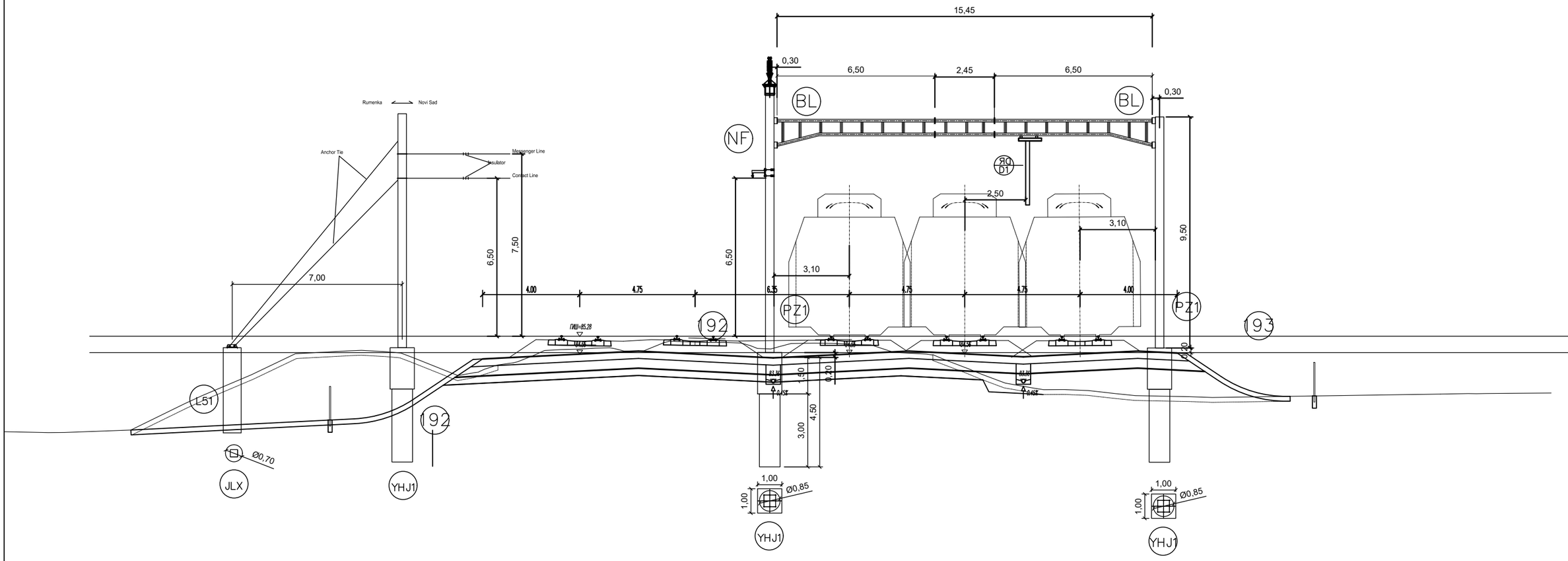

02		
01		
Број/Number	Датум / Date	Опис / Description

Ревизиони блок: / Revision block:

China Railway Design Corporation Serbia
Ogranak Beograd
Косте Рацина 16б; 11000 Београд; Србија

Инвеститор пројекта: / Investor:
" ИНФРАСТРУКТУРА ЖЕЛЕЗНИЦЕ СРБИЈЕ " А.Д.
/ " INFRASTRUCTURE RAILWAYS OF SERBIA " JSC
Немањина 6/IV, Београд / Nemanjina Street 6/IV, Belgrade

Наручилац пројекта: / Employer: China Railway International Corporation Ltd.
No.10 Fuxing Road,Haidian District,Beijing
P.R China, 100844

China Communication Construction Company Ltd. (CCCC)
No.85 Deshengmenwai Street,Xicheng District,Beijing
P.R China, 100088
Web site: www.ccccltd.cn

Објекат: /Structure:
ПРУГА БЕОГРАД - СУБОТИЦА - ДРЖАВНА ГРАНИЦА (КЕЛЕБИЈА)
ДЕОНИЦА ПРУГЕ НОВИ САД - СУБОТИЦА - ДРЖАВНА ГРАНИЦА (КЕЛЕБИЈА)

BELGRADE - SUBOTICA - STATE BORDER (KELEBIA) RAILWAY LINE
SECTION : NOVI SAD - SUBOTICA - STATE BORDER (KELEBIA)

Организациона јединица: ГРАЂЕВИНАРСТВО И САОБРАЋАЈ
/Organization unit: DEPARTMENT OF CIVIL AND TRANSPORTATION

Одговорни пројектант:
Responsible designer:
Милан Муждало, дипл.инж.ел.
лиценца број:/ license No.: 351G09508

Главни пројектант:/ Chief designer:
др Љиљана Милић Марковић, дипл.грађ.инж.

Унутрашња контрола:/ Internal control:
Zhang Deyu,M.Sc.E.E

Сарадници:/ Associates:
Zhang Qi,M.Sc.E.E

Руководилац организационе јединице:
Manager of organization unit:
др Љиљана Милић Марковић, дипл.грађ.инж.

Део пројекта: / Part of Design:
4/1.1.2 КОНТАКТНА МРЕЖА - ОТВОРЕНА ПРУГА НОВИ САД - РУМЕНКА
4/1.1.2 Overhead contact system of open track NOVI SAD TO RUMENKA

Цртеж:/ Drawing:
ПОПРЕЧНИ ПРЕСЕК ПОРТАЛА 192-193
PORTAL CROSS SECTION 192-193

Размера: / Scale: -

Врста тех. док.: / Type of tech. docum.: ПГД / DCP

датум:/date: 04.2021.

Цртеж бр./Drawing No.: 2020-001-ELE-4/1.1.2-Ц7.4.1

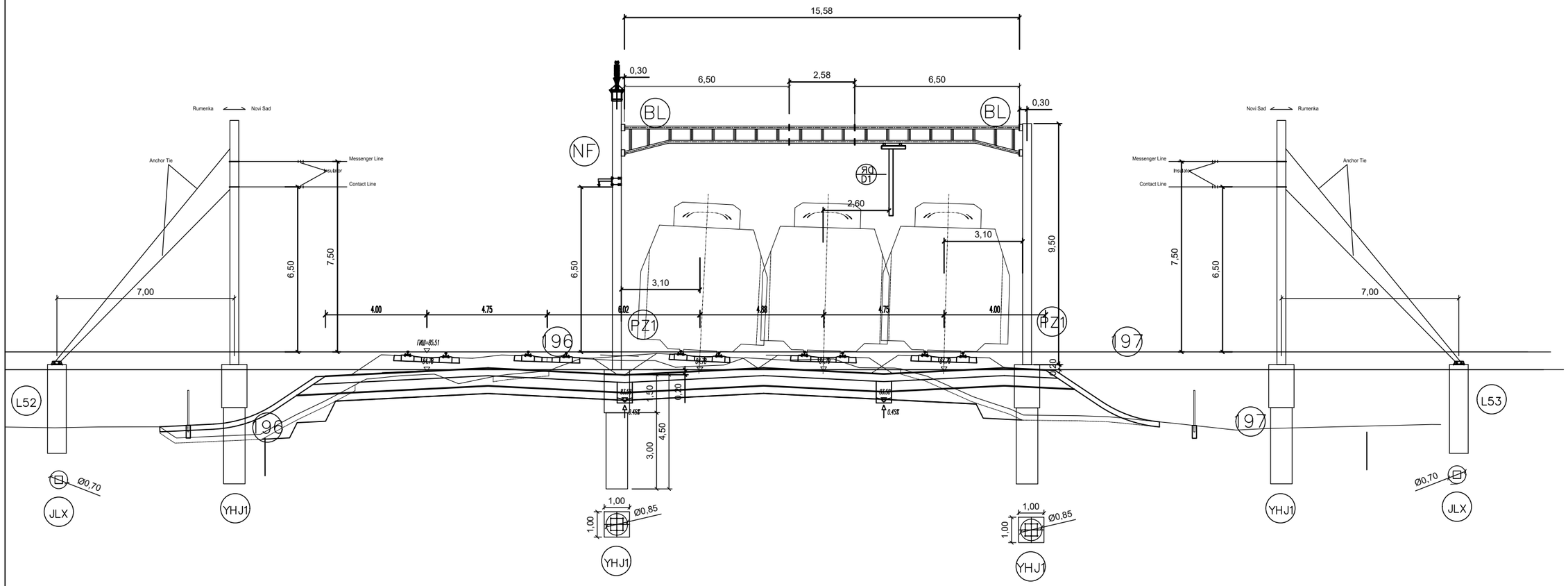

02		
01		
Број/Number	Датум / Date	Опис / Description

Ревизиони блок: / Revision block:

中国铁设 CRDC

China Railway Design Corporation Serbia
Ogranak Beograd
Косте Рацина 16б; 11000 Београд; Србија

Инвеститор пројекта: / Investor:
" ИНФРАСТРУКТУРА ЖЕЛЕЗНИЦЕ СРБИЈЕ " А.Д.
/ " INFRASTRUCTURE RAILWAYS OF SERBIA " JSC
Немањина 6/IV, Београд / Nemanjina Street 6/IV, Belgrade

Наручилац пројекта: / Employer: China Railway International Corporation Ltd.
No.10 Fuxing Road,Haidian District,Beijing P.R China, 100844

China Communication Construction Company Ltd. (CCCC)
No.85 Deshengmenwai Street,Xicheng District,Beijing P.R China, 100088
Web site: www.ccccltd.cn

Објекат: /Structure:

ПРУГА БЕОГРАД - СУБОТИЦА - ДРЖАВНА ГРАНИЦА (КЕЛЕБИЈА)
ДЕОНИЦА ПРУГЕ НОВИ САД - СУБОТИЦА - ДРЖАВНА ГРАНИЦА (КЕЛЕБИЈА)

BELGRADE - SUBOTICA - STATE BORDER (KELEBIA) RAILWAY LINE
SECTION : NOVI SAD - SUBOTICA - STATE BORDER (KELEBIA)

Организациона јединица: ГРАЂЕВИНАРСТВО И САОБРАЋАЈ
/Organization unit: DEPARTMENT OF CIVIL AND TRANSPORTATION

Одговорни пројектант:
Responsible designer:
Милан Муждало, дипл.инж.ел.
лиценца број:/ license No.: 351G09508

Главни пројектант:/ Chief designer:
др Љиљана Милић Марковић, дипл.грађ.инж.

Унутрашња контрола:/ Internal control:
Zhang Deyu,M.Sc.E.E

Сарадници:/ Associates:
Zhang Qi,M.Sc.E.E

Руководилац организационе јединице:
Manager of organization unit:
др Љиљана Милић Марковић, дипл.грађ.инж.

Део пројекта: / Part of Design:
4/1.1.2 КОНТАКТНА МРЕЖА - ОТВОРЕНА ПРУГА НОВИ САД - РУМЕНКА
4/1.1.2 Overhead contact system of open track NOVI SAD TO RUMENKA

Цртеж:/ Drawing:
ПОПРЕЧНИ ПРЕСЕК ПОРТАЛА 196-197
PORTAL CROSS SECTION 196-197

Размера: Scale: -

Врста тех. док.: Type of tech. docum.	датум:/date:	Цртеж бр./Drawing No.:
ПГД / DCP	04.2021.	2020-001-ELE-4/1.1.2-Ц7.4.1

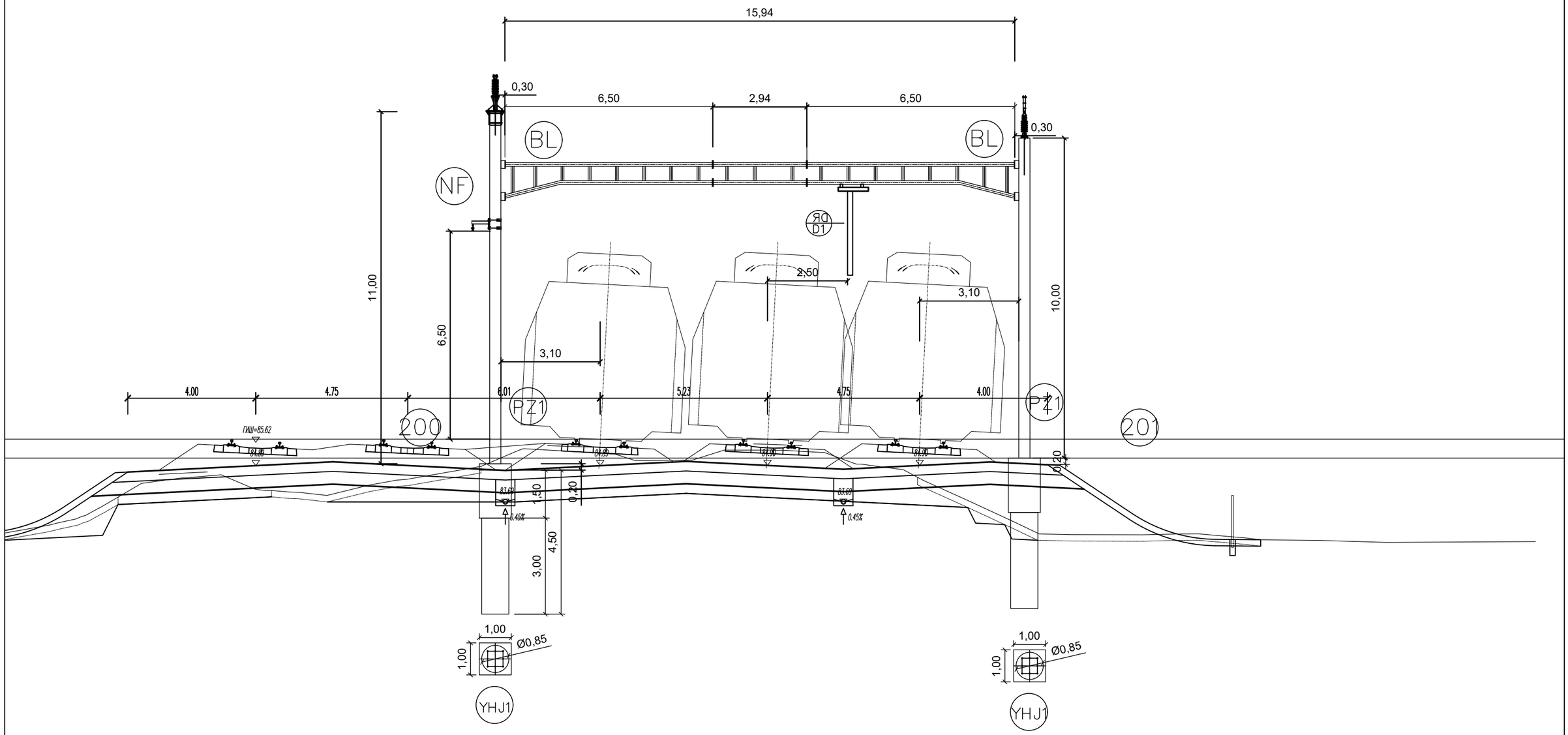

02		
01		
Број/Number	Датум / Date	Опис / Description

Ревизиони блок: / Revision block:

China Railway Design Corporation Serbia
Ogranak Beograd
Косте Рацина 16б; 11000 Београд; Србија

Инвеститор пројекта: / Investor:
" ИНФРАСТРУКТУРА ЖЕЛЕЗНИЦЕ СРБИЈЕ " А.Д.
/ " INFRASTRUCTURE RAILWAYS OF SERBIA " JSC
Немањина 6/IV, Београд / Nemanjina Street 6/IV, Belgrade

Наручилац пројекта: / Employer: China Railway International Corporation Ltd.
No.10 Fuxing Road,Haidian District,Beijing P.R China, 100844

China Communication Construction Company Ltd. (CCCC)
No.85 Deshengmenwai Street,Xicheng District,Beijing P.R China, 100088
Web site: www.ccccltd.cn

Објекат: /Structure:
ПРУГА БЕОГРАД - СУБОТИЦА - ДРЖАВНА ГРАНИЦА (КЕЛЕБИЈА)
ДЕОНИЦА ПРУГЕ НОВИ САД - СУБОТИЦА - ДРЖАВНА ГРАНИЦА (КЕЛЕБИЈА)

BELGRADE - SUBOTICA - STATE BORDER (KELEBIA) RAILWAY LINE
SECTION : NOVI SAD - SUBOTICA - STATE BORDER (KELEBIA)

Организациона јединица: ГРАЂЕВИНАРСТВО И САОБРАЋАЈ
/Organization unit: DEPARTMENT OF CIVIL AND TRANSPORTATION

Одговорни пројектант:
Responsible designer:
Милан Муждало, дипл.инж.ел.
лиценца број:/ license No.: 351G09508

Главни пројектант:/ Chief designer:
др Љиљана Милић Марковић, дипл.грађ.инж.

Унутрашња контрола:/ Internal control:
Zhang Deyu,M.Sc.E.E

Сарадници:/ Associates:
Zhang Qi,M.Sc.E.E

Руководилац организационе јединице:
Manager of organization unit:
др Љиљана Милић Марковић, дипл.грађ.инж.

Део пројекта: / Part of Design:
4/1.1.2 КОНТАКТНА МРЕЖА - ОТВОРЕНА ПРУГА НОВИ САД - РУМЕНКА
4/1.1.2 Overhead contact system of open track NOVI SAD TO RUMENKA

Цртеж:/ Drawing: ПОПРЕЧНИ ПРЕСЕК ПОРТАЛА 200-201
PORTAL CROSS SECTION 200-201

Размера: Scale: -

Врста тех. док.: Type of tech. docum.	датум:/date:	Цртеж бр./Drawing No.:
ПГД / DCP	04.2021.	2020-001-ELE-4/1.1.2-Ц7.4.1

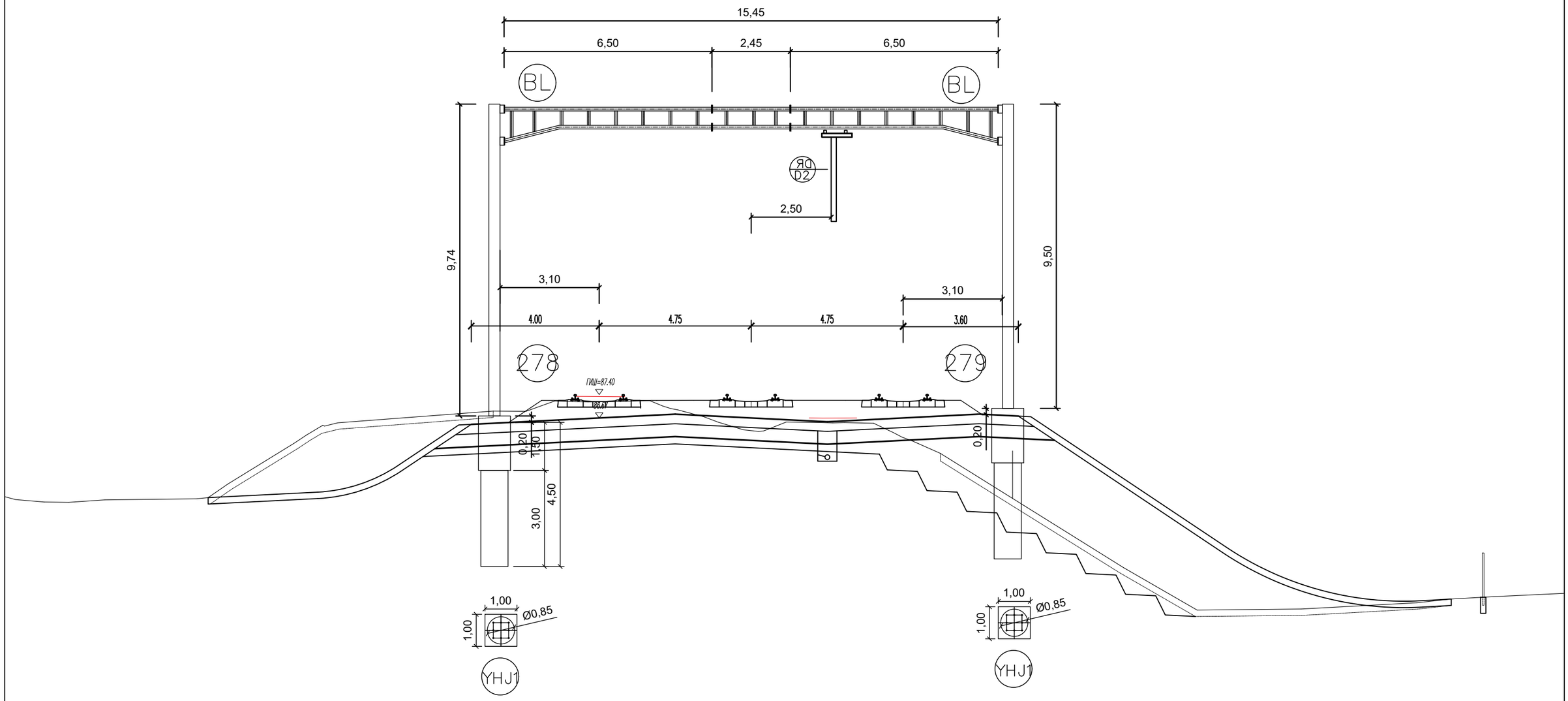

Број/Number	Датум / Date	Опис / Description
02		
01		

Ревизиони блок: / Revision block:

China Railway Design Corporation Serbia
Ogranak Beograd
Косте Рацина 16б; 11000 Београд; Србија

Инвеститор пројекта: / Investor:
" ИНФРАСТРУКТУРА ЖЕЛЕЗНИЦЕ СРБИЈЕ " А.Д.
/ " INFRASTRUCTURE RAILWAYS OF SERBIA " JSC
Немањина 6/IV, Београд / Nemanjina Street 6/IV, Belgrade

Наручилац пројекта: / Employer: China Railway International Corporation Ltd.
No.10 Fuxing Road,Haidian District,Beijing P.R China, 100844
China Communication Construction Company Ltd. (CCCC)
No.85 Deshengmenwai Street,Xicheng District,Beijing P.R China, 100088
Web site: www.ccccltd.cn

Објекат: /Structure:
ПРУГА БЕОГРАД - СУБОТИЦА - ДРЖАВНА ГРАНИЦА (КЕЛЕБИЈА)
ДЕОНИЦА ПРУГЕ НОВИ САД - СУБОТИЦА - ДРЖАВНА ГРАНИЦА (КЕЛЕБИЈА)
BELGRADE - SUBOTICA - STATE BORDER (KELEBIA) RAILWAY LINE
SECTION : NOVI SAD - SUBOTICA - STATE BORDER (KELEBIA)

Организациона јединица: ГРАЂЕВИНАРСТВО И САОБРАЋАЈ
/Organization unit: DEPARTMENT OF CIVIL AND TRANSPORTATION

Одговорни пројектант:
Responsible designer:
Милан Муждало, дипл.инж.ел.
лиценца број:/ license No.: 351G09508

Главни пројектант:/ Chief designer:
др Љиљана Милић Марковић, дипл.грађ.инж.

Унутрашња контрола:/ Internal control:
Zhang Deyu,M.Sc.E.E

Сарадници/ Associates:
Zhang Qi,M.Sc.E.E

Руководилац организационе јединице:
Manager of organization unit:
др Љиљана Милић Марковић, дипл.грађ.инж.

Део пројекта: / Part of Design:
4/1.1.2 КОНТАКТНА МРЕЖА - ОТВОРЕНА ПРУГА НОВИ САД - РУМЕНКА
4/1.1.2 Overhead contact system of open track NOVI SAD TO RUMENKA

Цртеж:/ Drawing: ПОПРЕЧНИ ПРЕСЕК ПОРТАЛА 278-279
PORTAL CROSS SECTION 278-279

Размера: Scale: -

Врста тех. док.: Type of tech. docum.	датум:/date:	Цртеж бр./Drawing No.:
ПГД / DCP	04.2021.	2020-001-ELE-4/1.1.2-Ц7.4.1

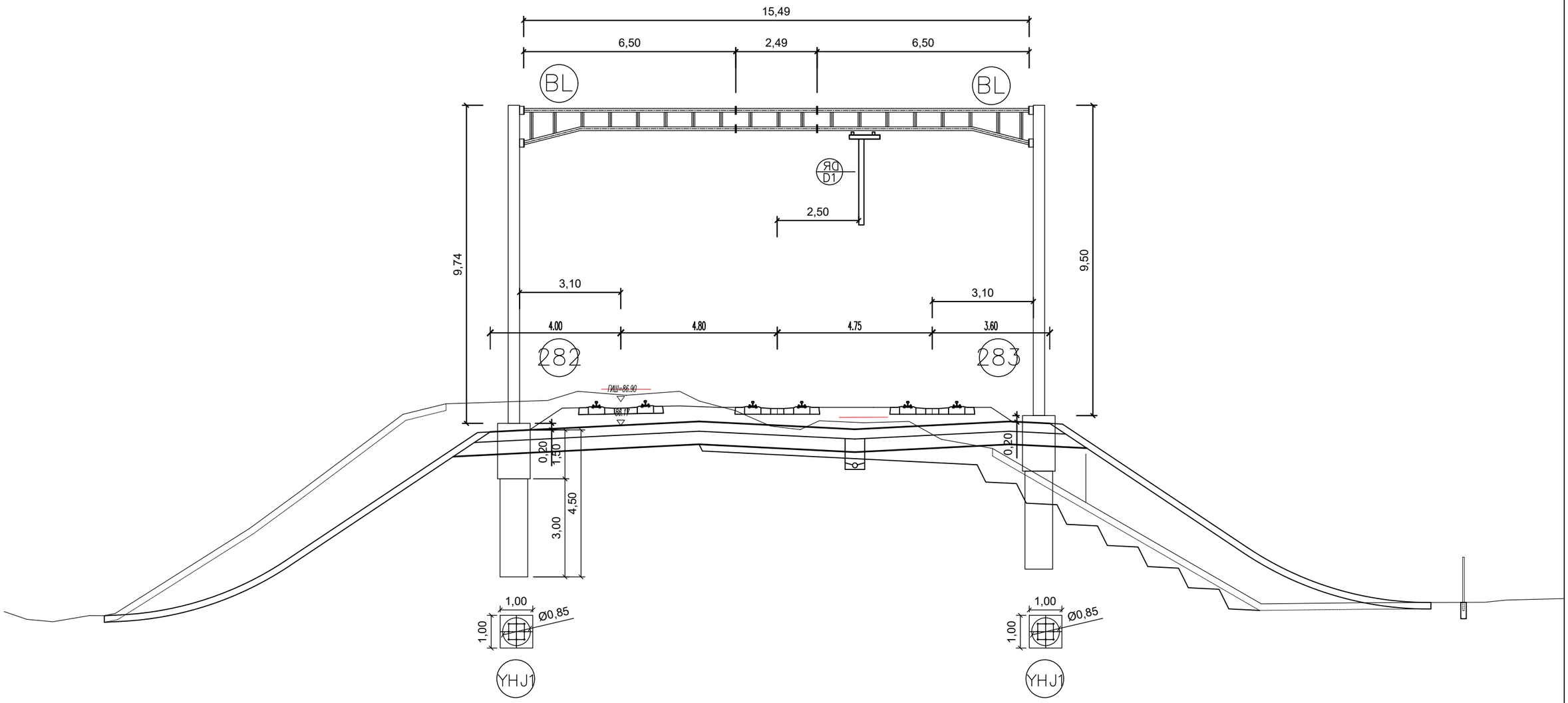

Број/Number	Датум / Date	Опис / Description
02		
01		

Ревизиони блок: / Revision block:

China Railway Design Corporation Serbia
Ogranak Beograd
Косте Рацина 16б; 11000 Београд; Србија

Инвеститор пројекта: / Investor:
" ИНФРАСТРУКТУРА ЖЕЛЕЗНИЦЕ СРБИЈЕ " А.Д.
/ " INFRASTRUCTURE RAILWAYS OF SERBIA " JSC
Немањина 6/IV, Београд / Nemanjina Street 6/IV, Belgrade

Наручилац пројекта: / Employer: China Railway International Corporation Ltd.
No.10 Fuxing Road,Haidian District,Beijing
P.R China, 100844

China Communication Construction Company Ltd. (CCCC)
No.85 Deshengmenwai Street,Xicheng District,Beijing
P.R China, 100088
Web site: www.ccccltd.cn

Објекат: /Structure:
ПРУГА БЕОГРАД - СУБОТИЦА - ДРЖАВНА ГРАНИЦА (КЕЛЕБИЈА)
ДЕОНИЦА ПРУГЕ НОВИ САД - СУБОТИЦА - ДРЖАВНА ГРАНИЦА (КЕЛЕБИЈА)

BELGRADE - SUBOTICA - STATE BORDER (KELEBIA) RAILWAY LINE
SECTION : NOVI SAD - SUBOTICA - STATE BORDER (KELEBIA)

Организациона јединица: ГРАЂЕВИНАРСТВО И САОБРАЋАЈ
/Organization unit: DEPARTMENT OF CIVIL AND TRANSPORTATION

Одговорни пројектант:
Responsible designer:
Милан Муждало, дипл.инж.ел.
лиценца број:/ license No.: 351G09508

Главни пројектант:/ Chief designer:
др Љиљана Милић Марковић, дипл.грађ.инж.

Унутрашња контрола:/ Internal control: Zhang Deyu,M.Sc.E.E
Сарадници:/ Associates: Zhang Qi,M.Sc.E.E

Руководилац организационе јединице:
Manager of organization unit:
др Љиљана Милић Марковић, дипл.грађ.инж.

Део пројекта: / Part of Design:
4/1.1.2 КОНТАКТНА МРЕЖА - ОТВОРЕНА ПРУГА НОВИ САД - РУМЕНКА
4/1.1.2 Overhead contact system of open track NOVI SAD TO RUMENKA

Цртеж:/ Drawing: ПОПРЕЧНИ ПРЕСЕК ПОРТАЛА 282-283
PORTAL CROSS SECTION 282-283

Размера: Scale: -

Врста тех. док.: Type of tech. docum.: ПГД / DCP
датум:/date: 04.2021.
Цртеж бр./Drawing No.: 2020-001-ELE-4/1.1.2-Ц7.4.1

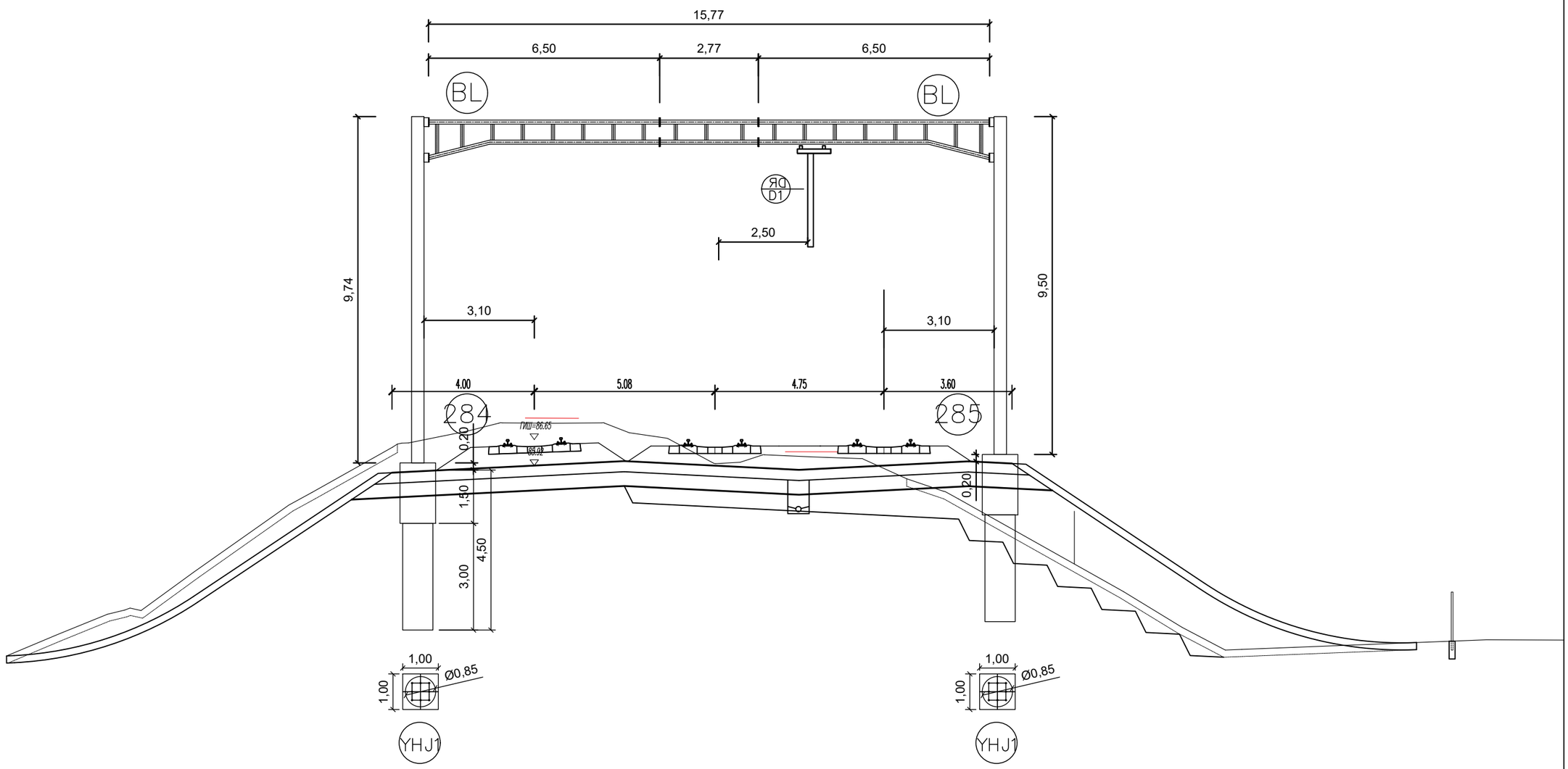

02		
01		
Број/Number	Датум / Date	Опис / Description

Ревизиони блок: / Revision block:

China Railway Design Corporation Serbia
Ogranak Beograd
Косте Рацина 16б; 11000 Београд; Србија

Инвеститор пројекта: / Investor:
" ИНФРАСТРУКТУРА ЖЕЛЕЗНИЦЕ СРБИЈЕ " А.Д.
/ " INFRASTRUCTURE RAILWAYS OF SERBIA " JSC
Немањина 6/IV, Београд / Nemanjina Street 6/IV, Belgrade

Наручилац пројекта: / Employer: China Railway International Corporation Ltd.
No.10 Fuxing Road,Haidian District,Beijing
P.R China, 100844

China Communication Construction Company Ltd. (CCCC)
No.85 Deshengmenwai Street,Xicheng District,Beijing
P.R China, 100088
Web site: www.ccccltd.cn

Објекат: /Structure:
ПРУГА БЕОГРАД - СУБОТИЦА - ДРЖАВНА ГРАНИЦА (КЕЛЕБИЈА)
ДЕОНИЦА ПРУГЕ НОВИ САД - СУБОТИЦА - ДРЖАВНА ГРАНИЦА (КЕЛЕБИЈА)

BELGRADE - SUBOTICA - STATE BORDER (KELEBIA) RAILWAY LINE
SECTION : NOVI SAD - SUBOTICA - STATE BORDER (KELEBIA)

Организациона јединица: ГРАЂЕВИНАРСТВО И САОБРАЋАЈ
/Organization unit: DEPARTMENT OF CIVIL AND TRANSPORTATION

Одговорни пројектант:
Responsible designer:
Милан Муждало, дипл.инж.ел.
лиценца број:/ license No.: 351G09508

Главни пројектант:/ Chief designer:
др Љиљана Милић Марковић, дипл.грађ.инж.

Унутрашња контрола:/ Internal control: Zhang Deyu,M.Sc.E.E
Сарадници:/ Associates: Zhang Qi,M.Sc.E.E

Руководилац организационе јединице:
Manager of organization unit:
др Љиљана Милић Марковић, дипл.грађ.инж.

Део пројекта: / Part of Design:
4/1.1.2 КОНТАКТНА МРЕЖА - ОТВОРЕНА ПРУГА
НОВИ САД - РУМЕНКА
4/1.1.2 Overhead contact system of open track
NOVI SAD TO RUMENKA

Цртеж:/ Drawing: ПОПРЕЧНИ ПРЕСЕК ПОРТАЛА 284-285
PORTAL CROSS SECTION 284-285

Размера: Scale: -

Врста тех. док.: Type of tech. docum. ПГД / DCP

датум:/date: 04.2021.

Цртеж бр./Drawing No.: 2020-001-ELE-4/1.1.2-Ц7.4.1

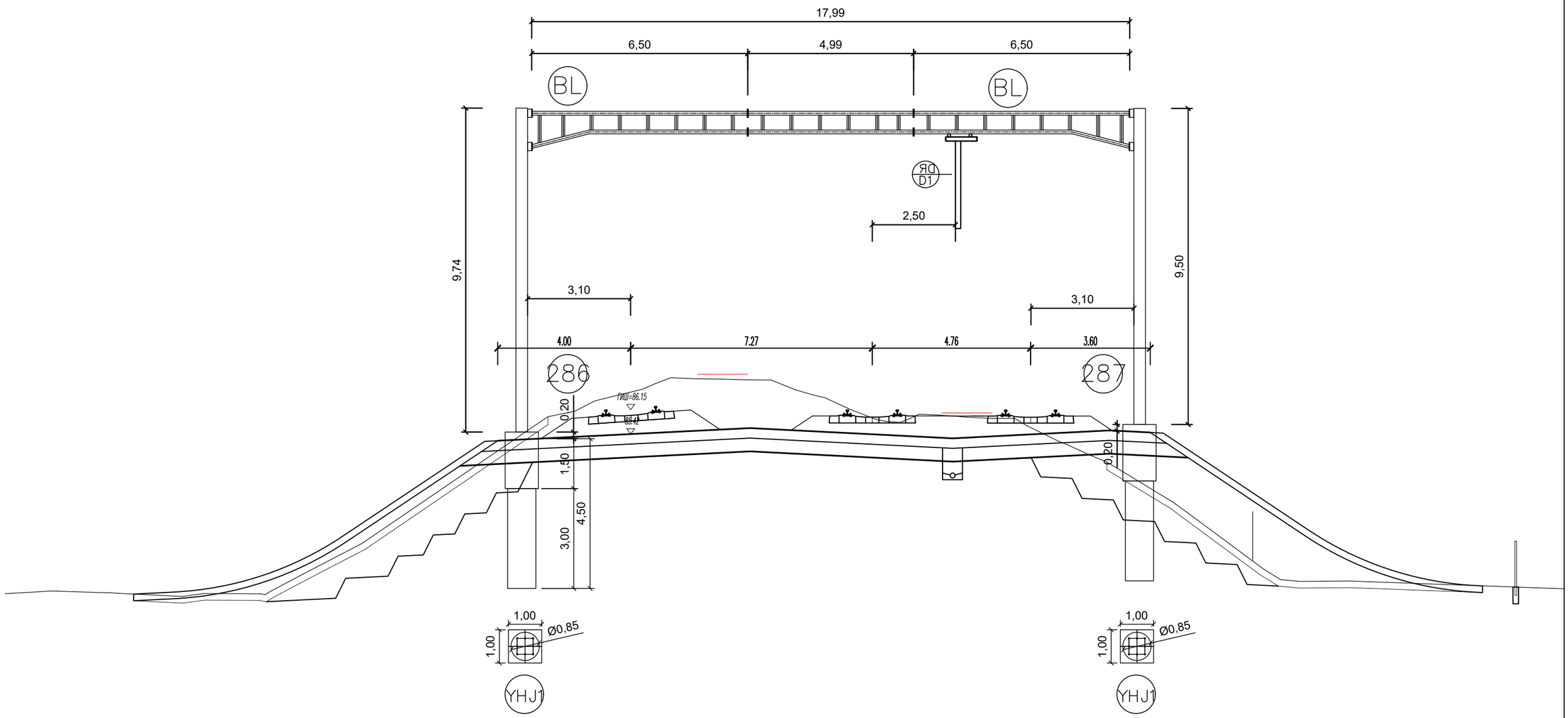

02		
01		
Број/Number	Датум / Date	Опис / Description

Ревизиони блок: / Revision block:

中国铁设 CRDC

China Railway Design Corporation Serbia
Ogranak Beograd
Косте Рацина 16б; 11000 Београд; Србија

Инвеститор пројекта: / Investor:
" ИНФРАСТРУКТУРА ЖЕЛЕЗНИЦЕ СРБИЈЕ " А.Д.
/ " INFRASTRUCTURE RAILWAYS OF SERBIA " JSC
Немањина 6/IV, Београд / Nemanjina Street 6/IV, Belgrade

Наручилац пројекта: / Employer: China Railway International Corporation Ltd.
No.10 Fuxing Road,Haidian District,Beijing
P.R China, 100844

China Communication Construction Company Ltd. (CCCC)
No.85 Deshengmenwai Street,Xicheng District,Beijing
P.R China, 100088
Web site: www.ccccltd.cn

Објекат: /Structure:

ПРУГА БЕОГРАД - СУБОТИЦА - ДРЖАВНА ГРАНИЦА (КЕЛЕБИЈА)
ДЕОНИЦА ПРУГЕ НОВИ САД - СУБОТИЦА - ДРЖАВНА ГРАНИЦА (КЕЛЕБИЈА)

BELGRADE - SUBOTICA - STATE BORDER (KELEBIA) RAILWAY LINE
SECTION : NOVI SAD - SUBOTICA - STATE BORDER (KELEBIA)

Организациона јединица: ГРАЂЕВИНАРСТВО И САОБРАЋАЈ
/Organization unit: DEPARTMENT OF CIVIL AND TRANSPORTATION

Одговорни пројектант:
Responsible designer:
Милан Муждало, дипл.инж.ел.
лиценца број:/ license No.: 351G09508

Главни пројектант:/ Chief designer:
др Љиљана Милић Марковић, дипл.грађ.инж.

Унутрашња контрола:/ Internal control:
Zhang Deyu,M.Sc.E.E

Сарадници:/ Associates:
Zhang Qi,M.Sc.E.E

Руководилац организационе јединице:
Manager of organization unit:
др Љиљана Милић Марковић, дипл.грађ.инж.

Део пројекта: / Part of Design:
4/1.1.2 КОНТАКТНА МРЕЖА - ОТВОРЕНА ПРУГА НОВИ САД - РУМЕНКА
4/1.1.2 Overhead contact system of open track NOVI SAD TO RUMENKA

Цртеж:/ Drawing: ПОПРЕЧНИ ПРЕСЕК ПОРТАЛА 286-287
PORTAL CROSS SECTION 286-287

Размера: Scale: -

Врста тех. док.: Type of tech. docum.	датум:/date:	Цртеж бр./Drawing No.:
ПГД / DCP	04.2021.	2020-001-ELE-4/1.1.2-Ц7.4.1

312

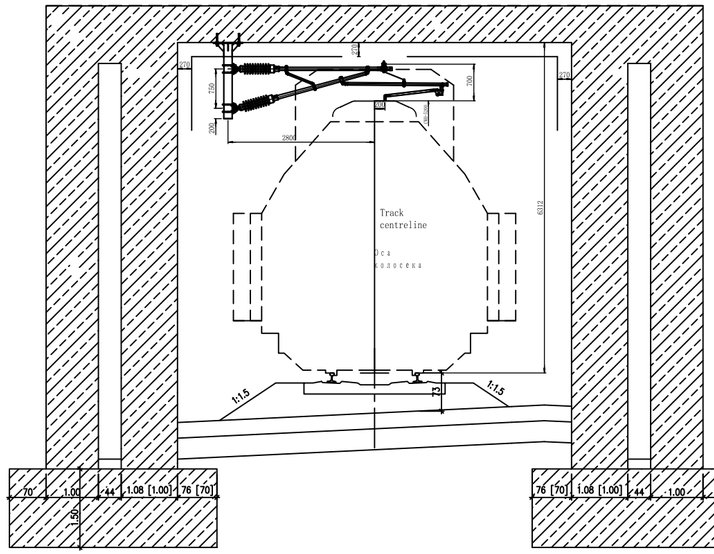

03		
02		
01		
Број/Number	Датум / Date	Опис / Description

Ревизиони блок: / Revision block:

China Railway Design Corporation Serbia
Ogranak Beograd
Косте Рацина 16б; 11000 Београд; Србија

Организациона јединица: ГРАЂЕВИНАРСТВО И САОБРАЋАЈ
Organization unit: DEPARTMENT OF CIVIL AND TRANSPORTATION

Одговорни пројектант:
Responsible designer:

лиценца број:/ license No.: 351G09508
Милан Муждало, дипл.инж.ел.

Сарадници: / Associates:

Chen Wei,M.Sc.E.E
Han Lingqing,M.Sc.E.E

Унутрашња контрола: / Internal control:
Zhang Deyu,M.Sc.E.E

Главни пројектант: / Chief designer:
др Љиљана Милић Марковић, дипл.грађ.инж.

Руководилац организационе јединице:
Manager of organization unit:
Драгиша Поповић, дипл.инж.ел.

Инвеститор пројекта: / Investor:
" ИНФРАСТРУКТУРА ЖЕЛЕЗНИЦЕ СРБИЈЕ " А.Д.
/ " INFRASTRUCTURE RAILWAYS OF SERBIA " JSC
Немањина 6/IV, Београд / Nemanjina Street 6/IV, Belgrade

Наручилац пројекта: / Employer:
China Railway International Corporation Ltd.
No.10 Fuxing Road,Haidian District,Beijing
P.R China, 100844

China Communication Construction Company Ltd. (CCCC)
No.85 Deshengmenwai Street,Xicheng District,Beijing
P.R China, 100088

Објекат: /Structure:
ПРУГА БЕОГРАД - СУБОТИЦА - ДРЖАВНА ГРАНИЦА (КЕЛЕБИЈА)
ДЕОНИЦА ПРУГЕ НОВИ САД - СУБОТИЦА - ДРЖАВНА ГРАНИЦА (КЕЛЕБИЈА)

BELGRADE - SUBOTICA - STATE BORDER (KELEBIA) RAILWAY LINE
SECTION : NOVI SAD - SUBOTICA - STATE BORDER (KELEBIA)

Део пројекта: / Part of Design:
4/1.1.2 КОНТАКТНА МРЕЖА - ОТВОРЕНА ПРУГА
НОВИ САД - РУМЕНКА
4/1.1.2 Overhead contact system of open track
NOVI SAD TO RUMENKA

Цртеж:/ Drawing:
Монтажа КМ испод галерије
82+150- стуб бр.312
OCS installation under the Space frame
- 82+150- POLE NO.312

Размера: Scale: **-**

Врста тех. док.: Type of tech. docum.	датум:/date:	Цртеж бр./Drawing No.:
ПГД / DCP	**04.2021.**	2020-001-ELE-4/1.1.2-Ц7.5.1

312-1

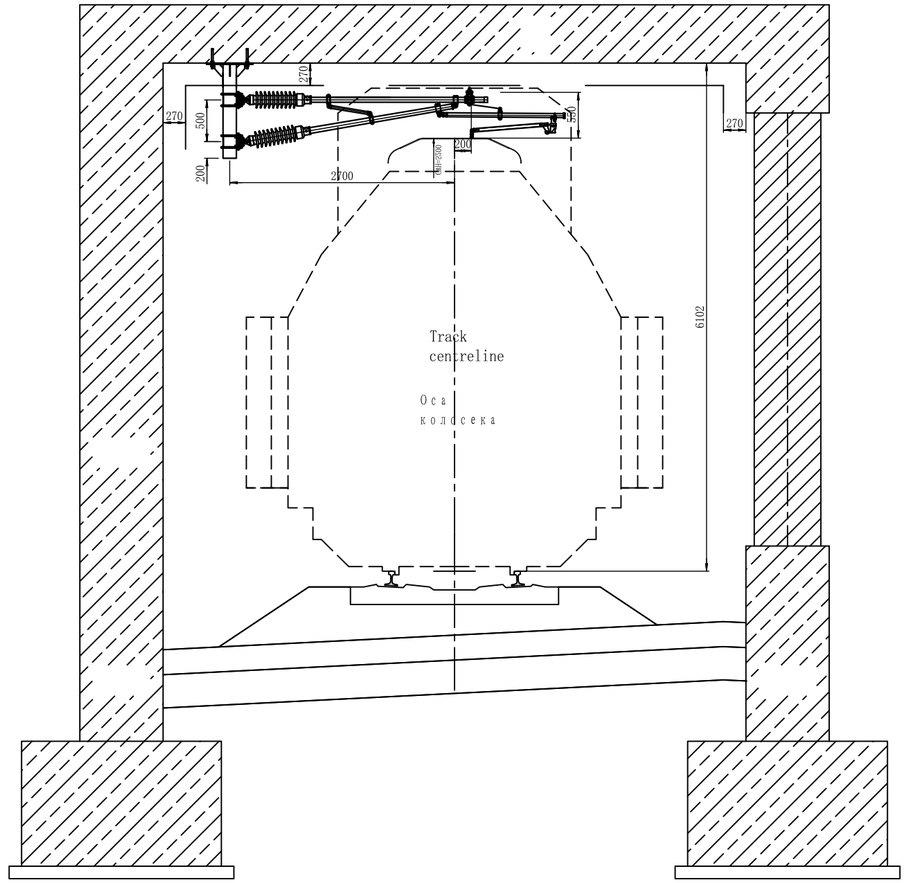

03		
02		
01		
Број/Number	Датум / Date	Опис / Description

Ревизиони блок: / Revision block:

China Railway Design Corporation Serbia Ogranak Beograd
Косте Рацина 16б; 11000 Београд; Србија

Организациона јединица: ГРАЂЕВИНАРСТВО И САОБРАЋАЈ
Organization unit: DEPARTMENT OF CIVIL AND TRANSPORTATION

Одговорни пројектант:
Responsible designer:
лиценца број:/ license No.: 351G09508
Милан Муждало, дипл.инж.ел.

Сарадници: / Associates:
Chen Wei,M.Sc.E.E
Han Lingqing,M.Sc.E.E

Унутрашња контрола: / Internal control:
Zhang Deyu,M.Sc.E.E

Главни пројектант: / Chief designer:
др Љиљана Милић Марковић, дипл.грађ.инж.

Руководилац организационе јединице:
Manager of organization unit:
Драгиша Поповић, дипл.инж.ел.

Инвеститор пројекта: / Investor:
" ИНФРАСТРУКТУРА ЖЕЛЕЗНИЦЕ СРБИЈЕ " А.Д.
/ " INFRASTRUCTURE RAILWAYS OF SERBIA " JSC
Немањина 6/IV, Београд / Nemanjina Street 6/IV, Belgrade

Наручилац пројекта: / Employer:
China Railway International Corporation Ltd.
No.10 Fuxing Road,Haidian District,Beijing
P.R China, 100844
China Communication Construction Company Ltd. (CCCC)
No.85 Deshengmenwai Street,Xicheng District,Beijing
P.R China, 100088

Објекат: /Structure:
ПРУГА БЕОГРАД - СУБОТИЦА - ДРЖАВНА ГРАНИЦА (КЕЛЕБИЈА)
ДЕОНИЦА ПРУГЕ НОВИ САД - СУБОТИЦА - ДРЖАВНА ГРАНИЦА (КЕЛЕБИЈА)
BELGRADE - SUBOTICA - STATE BORDER (KELEBIA) RAILWAY LINE
SECTION : NOVI SAD - SUBOTICA - STATE BORDER (KELEBIA)

Део пројекта: / Part of Design:
4/1.1.2 КОНТАКТНА МРЕЖА - ОТВОРЕНА ПРУГА НОВИ САД - РУМЕНКА
4/1.1.2 Overhead contact system of open track NOVI SAD TO RUMENKA

Цртеж:/ Drawing:
Монтажа КМ испод галерије 82+150- стуб бр.312-1
OCS installation under the Space frame 82+150- POLE NO.312-1

Размера: Scale: -

Врста тех. док.: Type of tech. docum.	датум:/date:	Цртеж бр./Drawing No.:
ПГД / DCP	**04.2021.**	2020-001-ELE-4/1.1.1-Ц7.5.1

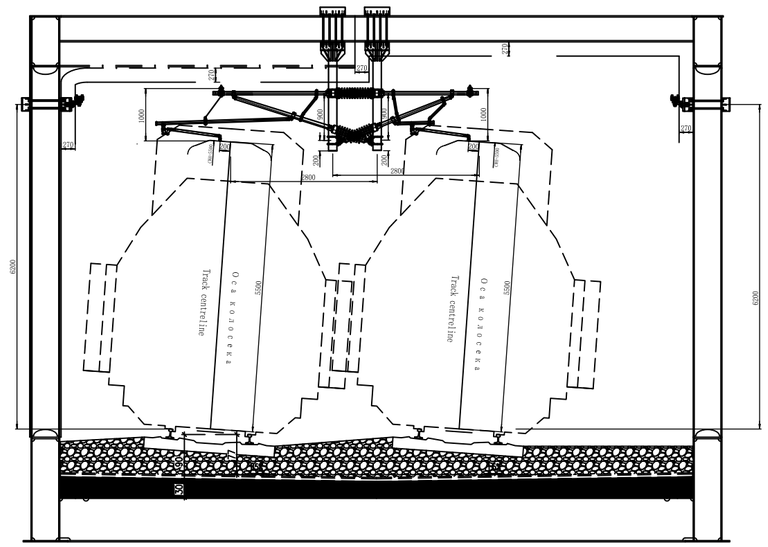

03		
02		
01		
Број/Number	Датум / Date	Опис / Description

Ревизиони блок: / Revision block:

China Railway Design Corporation Serbia
Ogranak Beograd
Косте Рацина 16б; 11000 Београд; Србија

Организациона јединица: ГРАЂЕВИНАРСТВО И САОБРАЋАЈ
Organization unit: DEPARTMENT OF CIVIL AND TRANSPORTATION

Одговорни пројектант:
Responsible designer:

лиценца број:/ license No.: 351G09508
Милан Муждало, дипл.инж.ел.

Сарадници: / Associates:

Chen Wei,M.Sc.E.E
Han Lingqing,M.Sc.E.E

Унутрашња контрола: / Internal control:
Zhang Deyu,M.Sc.E.E

Главни пројектант: / Chief designer:
др Љиљана Милић Марковић, дипл.грађ.инж.

Руководилац организационе јединице:
Manager of organization unit:
Драгиша Поповић, дипл.инж.ел.

Инвеститор пројекта: / Investor:
" ИНФРАСТРУКТУРА ЖЕЛЕЗНИЦЕ СРБИЈЕ " А.Д.
/ " INFRASTRUCTURE RAILWAYS OF SERBIA " JSC
Немањина 6/IV, Београд / Nemanjina Street 6/IV, Belgrade

Наручилац пројекта: / Employer:
China Railway International Corporation Ltd.
No.10 Fuxing Road,Haidian District,Beijing
P.R China, 100844
China Communication Construction Company Ltd. (CCCC)
No.85 Deshengmenwai Street,Xicheng District,Beijing
P.R China, 100088

Објекат: /Structure:
ПРУГА БЕОГРАД - СУБОТИЦА - ДРЖАВНА ГРАНИЦА (КЕЛЕБИЈА)
ДЕОНИЦА ПРУГЕ НОВИ САД - СУБОТИЦА - ДРЖАВНА ГРАНИЦА (КЕЛЕБИЈА)
BELGRADE - SUBOTICA - STATE BORDER (KELEBIA) RAILWAY LINE
SECTION : NOVI SAD - SUBOTICA - STATE BORDER (KELEBIA)

Део пројекта: / Part of Design:
4/1.1.2 КОНТАКТНА МРЕЖА - ОТВОРЕНА ПРУГА НОВИ САД - РУМЕНКА
4/1.1.2 Overhead contact system of open track NOVI SAD TO RUMENKA

Цртеж:/ Drawing:
Монтажа КМ испод конструкције моста
OCS installation under brigde beam

Размера: Scale: -

Врста тех. док.: Type of tech. docum.: **ПГД** / DCP
датум:/date: **04.2021.**
Цртеж бр./Drawing No.: 2020-001-ELE-4/1.1.2-Ц7.5.1